INWESTOR	**GMINA BIELAWA** **PL. WOLNOŚCI 1, 58-260 BIELAWA**
NAZWA INWESTYCJI	**BUDOWA DOLNOŚLĄSKIEGO CENTRUM NAUKI JAZDY NA ROWERZE W BIELAWIE**
JEDNOSTKA PROJEKTOWA	**MTI PROJEKT** **UL. SIENKIEWICZA 10A/4, 58-200 DZIERŻONIÓW**

ADRES OBIEKTU BUDOWLANEGO	**BIELAWA**

KATEGORIA OBIEKTU BUDOWLANEGO	**VIII, XXVIII, XXVI**

STADIUM DOKUMENTACJI

PROJEKT WYKONAWCZY

OBRĘB/JEDN. EWID.	NUMER EWIDENCYJNY DZIAŁEK
OSIEDLE/ GMINA BIELAWA	**34, 36, 37, 1548/11, 4/2**

Zespół projektowy	Imię i Nazwisko	Specjalność Nr uprawnień	Podpis	Data
Projektant:	mgr inż. Tomasz Cabała	Inżynieryjna (drogowa) 220/DOŚ/08		08.2020
Projektant:	mgr inż. Dariusz Ożóg	instalacyjna (elektryczna) 674/01/DUW		08.2020

SPIS ZAWARTOŚCI OPRACOWANIA

1.	**- Strona tytułowa**			
2.	**- Spis zawartości opracowania**			
3.	**- Opis techniczny** **- Informacja dotycząca bezpieczeństwa i ochrony zdrowia „BIOZ”** **- Zaświadczenie i uprawnienia projektantów** **- Decyzje, opinie, uzgodnienia**			
4.	**Rysunki:**			
	• Orientacja	rys. nr 1	1:25000	
	• Projekt zagospodarowania terenu	rys. nr 2	1:500	
	• Przekrój konstrukcyjny	rys. nr 3	1:50	
	• Szczegół przejazdu kolejowego	rys. nr 4	1:100	
	• Przepust	rys. nr 5	1:50	
	• Schemat zasilania oświetlenia	rys. nr 6	-	
	• Sylwetka i posadowienie słupa oświetlenia	rys. nr 7	-	

OPIS TECHNICZNY

OPIS TECHNICZNY

1. DANE OGÓLNE

2. PODSTAWA OPRACOWANIA

3. PRZEDMIOT OPRACOWANIA

4. ISTNIEJĄCY STAN ZAGOSPODAROWANIA TERENU

5. PROJEKTOWANE ZAGOSPODAROWANIE TERENU

5.1. CZĘŚĆ DROGOWA

5.2. CZĘŚĆ INSTALACYJNA - SIEĆ ELEKTRYCZNA OŚWIETLENIE

6. OCHRONA KONSERWATORSKA ZABYTKÓW

7. WPŁYW EKSPLOATACJI GÓRNICZEJ

8. OCHRONA ŚRODOWISKA

9. ZADRZEWIENIE I ZIELEŃ

10. OBSZAR ODDZIAŁYWANIA OBIEKTU

1. DANE OGÓLNE

Inwestor: Gmina Bielawa Pl. Wolności 1, 58-260 Bielawa.

Obiekt: Centrum nauki jazdy na rowerze w Bielawie.

2. PODSTAWA OPRACOWANIA

- Zlecenie Inwestora,
- Mapa do celów projektowych,
- Wizja lokalna,
- Obowiązujące przepisy i normy.

3. PRZEDMIOT OPRACOWANIA

Przedmiot niniejszego opracowania obejmuje budowę centrum nauki jazdy na rowerze w Bielawie, przeznaczonego do ćwiczeń zachowania się w ruchu drogowym najmłodszych uczestników ruchu drogowego. Opracowanie przewiduje projekt układu jezdni, dróg rowerowych i chodników wraz z oświetleniem. Inwestycja nie opiera się na ustawie dot. dróg publicznych.

4. ISTNIEJĄCY STAN ZAGOSPODAROWANIA TERENU

4.1. Istniejący stan zagospodarowania terenu

Obecnie teren przeznaczony pod inwestycję stanowi plac zieleni bezpośrednio sąsiadujący z miejskim parkiem. Przez omawiany teren przechodzi ciek wodny (rów odwadniający).

Dla omawianego terenu zatwierdzono Miejscowy Plan Zagospodarowania Przestrzennego, dla działek o numerach 36, 37, 1548/11 w obrębie Osiedle znajduje się na obszarze oznaczonym symbolem 1.Z – teren zieleni urządzonej publicznie. Zaś na działki nr34, 4/2 uzyskano decyzję lokalizacji inwestycji celu publicznego.

4.2. Geotechniczne warunki posadowienia obiektu budowlanego

Złożoność warunków gruntowych

Na podstawie wykonanych badań geotechnicznych, obserwacji terenowych oraz na podstawie analizy materiałów archiwalnych, zgodnie z Rozporządzeniem Ministra Transportu, Budownictwa i Gospodarki Morskiej z dnia 25 kwietnia 2012 r. w sprawie ustalania geotech-

nicznych warunków posadawiania obiektów budowlanych (Dz. U. 2012 poz. 463) warunki gruntowe pod względem stopnia skomplikowanie ocenia się jako proste.

Kategoria geotechniczna obiektu budowlanego

W oparciu o powyższe, zgodnie z Rozporządzeniem Ministra Transportu, Budownictwa i Gospodarki Morskiej z dnia 25 kwietnia 2012 r. w sprawie ustalania geotechnicznych warunków posadawiania obiektów budowlanych (Dz. U. 2012 poz. 463) przedmiotowe przedsięwzięcie zaliczono do I kategorii geotechnicznej.

5. PROJEKTOWANE ZAGOSPODAROWANIE TERENU

W zakresie opracowania jest projekt centrum nauki jazdy na rowerze dla najmłodszych użytkowników dróg.

W zakres robot wchodzi:

- zdjęcie warstwy humusu,
- wykonanie wykopów i nasypów,
- zabezpieczenie sieci obcych,
- budowa układów jezdni, dróg rowerowych i chodników,
- roboty nawierzchniowe,
- roboty wykończeniowe,
- wykonanie oznakowania pionowego i poziomego.

Projekt, w myśl wytycznych MSWiA, zakłada wybudowanie układu drogowego, który w pełni będzie odzwierciedlał sieć drogową.

Projektuje się różne typy skrzyżowań

- skrzyżowania równorzędne,
- skrzyżowania z drogą podporządkowaną,
- skrzyżowania z ruchem okrężnym,
- odcinka drogi dla ruchu jednokierunkowego,
- wysepki kanalizujące ruch,
- oznakowanie strefy zamieszkania.

Projektuje się rondo o średnicy wyspy środkowej 6.00m, a średnica zewnętrzna ronda wynosi 11.00m. Wyspa środkowa jak i wysypy dzielące na rondzie zaprojektowano z kostki betonowej szarej gr. 8cm.

W ciągach drogowych projektuje się przejścia dla pieszych i przejazdy dla rowerzystów.

Projektuje się przejazd kolejowy. Jako imitacje torowiska zaprojektowano w postaci dwóch dwuteowników H-140mm, w rozstawie 1,0m i długości 6.50m. ponadto dwuteowniki mają wystawać poza jezdnie na długości 2.0m przytwierdzone do wcześniej zamontowanych podkładów drewnianych w formie „kantówek: o wym. 20.0cm x 20.0cm w rozstawie co 0.50m. Dodatkowo przestrzeń pomiędzy podkładami należy wykonać z tłucznia kamiennego o uziarnieniu 31.5/63mm, zgodnie z rysunkiem o nazwie „ szczegół A. Główkę dwuteownika należy wystawić 0.5cm ponad poziom nawierzchni bitumicznej.

Ponieważ nie będą z nich korzystały pojazdy samochodowe, nie zaprojektowano wymaganych Rozporządzeniem w sprawie warunków technicznych, jakimi powinny odpowiadać drogi publiczne i ich usytuowanie w terenie, promieni wyokrąglających krawędzie jezdni.

5.1. CZĘŚĆ DROGOWA

5.1.1. Projekt zagospodarowania terenu

Opracowanie swym zakresem obejmuje:

- budowa układów jezdni, dróg rowerowych i chodników,
- roboty nawierzchniowe,
- budowa przepustów,
- wykonanie elementów małej architektury,
- roboty wykończeniowe.

5.1.2. Profil podłużny

Profil podłuży projektowanego układu komunikacyjnego dostosowany został do istniejącego terenu i nawiązuje do przylegających istniejących chodników.

5.1.3. Przekroje konstrukcyjne

JEZDNIA

Rodzaj materiału	Warstwa	Grubość w cm
Beton asfaltowy AC8S	Ścieralna	5
W-wa podbudowy zasadniczej-mieszanka niezwiązana 0/31.5 (kruszywo naturalne C90/3)	Podbudowa zasadnicza	20
Ulepszone podłoże-mieszanka związana cementem (pospółka, C1.5/2.5MPa)	Ulepszone podłoże	10
Nasyp - piasek	-	-

CHODNIK

Rodzaj materiału	Warstwa	Grubość w cm
Kostka betonowa szara	Ścieralna	8
Podsypka cem. piaskowa 1:4	Podsypka	3
W-wa podbudowy zasadniczej-mieszanka niezwiązana 0/31.5 (kruszywo naturalne C90/3)	Podbudowa zasadnicza	15
Ulepszone podłoże-mieszanka związana cementem (pospółka, C1.5/2.5MPa)	Ulepszone podłoże	10
Nasyp - piasek	-	-

ŚCIEŻKA ROWEROWA

Rodzaj materiału	Warstwa	Grubość w cm
Kostka betonowa kolorowa	Ścieralna	8
Podsypka cem. piaskowa 1:4	Podsypka	3
W-wa podbudowy zasadniczej-mieszanka niezwiązana 0/31.5 (kruszywo naturalne C90/3)	Podbudowa zasadnicza	15
Ulepszone podłoże-mieszanka związana cementem (pospółka, C1.5/2.5MPa)	Ulepszone podłoże	10
Nasyp - piasek	-	-

ÓSEMKA

Rodzaj materiału	Warstwa	Grubość w cm
Kostka betonowa kolorowa	Ścieralna	8
Podsypka cem. piaskowa 1:4	Podsypka	3
W-wa podbudowy zasadniczej-mieszanka niezwiązana 0/31.5 (kruszywo naturalne C90/3)	Podbudowa zasadnicza	15
Ulepszone podłoże-mieszanka związana cementem (pospółka, C1.5/2.5MPa)	Ulepszone podłoże	10
Nasyp - piasek	-	-

WYSPA RONDA

Rodzaj materiału	Warstwa	Grubość w cm
Kostka kamienna 9x11	Ścieralna	8
Podsypka cem. piaskowa 1:4	Podsypka	3
W-wa podbudowy zasadniczej-mieszanka niezwiązana 0/31.5 (kruszywo naturalne C90/3)	Podbudowa zasadnicza	15
Ulepszone podłoże-mieszanka związana cementem (pospółka, C1.5/2.5MPa)	Ulepszone podłoże	10
Nasyp - piasek	-	-

5.1.4. Elementy małej architektury

Ławki

Zaprojektowano ławki bez oparcia, z siedziskiem drewnianym, konstrukcją stalową. Dopuszcza się zamontowanie innej ławki parkowej wskazanej przez Inwestora.

Kosze odpadowe

Kosze odpadowe w ilości 10 sztuk zamontować w miejsce wskazane przez Inwestora.

Ogrodzenie

Zaprojektowano ogrodzenie zgodnie z projektem zagospodarowania terenu. Ogrodzenie zaprojektowano jako gotowe w postaci ogrodzeń U-12a.

5.1.5. Oznakowanie poziome i pionowe

Projekt zakłada wykonanie stałej organizacji ruchu pionowej i poziomej z możliwością szybkiego ściągania znaków przez obsługę w okresach poza sezonem użytkowania. Będą to znaki z grupy wielkości mini, pokryte folia II typu, montowane na słupkach ocynkowanych, min. Ø 50. Organizacja pozioma przewiduje zastosowanie linii P-x z założeniem, że wymiary

tych linii zostaną pomniejszone do 1/3 ich podstawowej wielkości, wynikającej z Rozporządzenia w sprawie znaków i sygnałów drogowych, z późniejszymi zmianami (Dz. Ust. z 2002 Nr170 poz. 1393). Zestawienie znaków:

5.1.6. Odwodnienie

Odwodnienie dróg i chodników, realizowane będzie poprzez pochylenia poprzeczne i podłużne danych elementów układu drogowego na teren Inwestora. Projekty przekrojów podłużnych zakładają lekkie, tj. o ok. 15 – 30 cm wyniesienie niwelety każdej jezdni ponad teren. Woda opadowa spływa z jezdni, chodników i z pobocza w teren, a następnie infiltruje w glebę.

5.1.7. Przepusty

Ze względu na to, iż przez inwestycję przebiega rów odwadniający, zaprojektowano przepusty z rur PEHD śr.600mm umocnienie wlotu/wylotu brukiem kamiennym lub zakończone ściankami czołowymi, murowanymi z kamienia albo gotowych prefabrykatów betonowych. W celu zabezpieczenia użytkowników miasteczka ruchu drogowego przy przepustach zaprojektowano ogrodzenie w postaci gotowych przęseł U-12a.

- przepust P1 – rura PEHD śr.600 dwuwarstwowa długości L-6.00m,
- przepust P2 – rura PEHD śr.600 dwuwarstwowa długości L-6.00m,
- przepust P3 – rura PEHD śr.600 dwuwarstwowa długości L-6.00m,
- przepust P4 – rura PEHD śr.600 dwuwarstwowa długości L-8.00m.

W związku z tym, iż obecnie istniejąca kanalizacja deszczowa ma wylot do rowu melioracyjnego, w miejscu projektowanego przepustu P1, należy w tym miejscu wykonać studnie rewizyjną z kręgów betonowych śr.1200mm, zwieńczoną włazem żeliwno-betonowym z wkładką tłumiącą typu ciężkiego D400.

5.2. CZĘŚĆ INSTALACYJNA - SIEĆ ELEKTRYCZNA OŚWIETLENIE

5.2.1. Przedmiot opracowania

Przedmiotem opracowania jest projekt budowlany budowy oświetlenia jest:

BUDOWA DOLNOŚLĄSKIEGO CENTRUM JAZDY NA ROWERZE W BIELAWIE

Zakres opracowania:

Opracowanie zawiera projekt oświetlenia drogowego; w jego zakres wchodzą takie elementy jak:

- Wykonanie kablowej linii nn 0,4 kV oświetlenia parku;
- Montaż słupów oświetleniowych wraz z oprawami;
- Zabezpieczenie sieci energetycznej.

5.2.2. Podstawa prawna opracowania

- Ustawa z dnia 7 lipca 1994 r. - Prawo budowlane z późn. zm.,
- USTAWA z dnia 16 kwietnia 2004 r. o wyrobach budowlanych (Dz. U. z 2014 r. poz. 883, z 2015 r. poz. 1165, z 2016 r. poz. 542, 1250).
- Rozporządzenie Ministra Infrastruktury i Rozwoju z dnia 22 września 2015 r. zmieniające rozporządzenie w sprawie szczegółowego zakresu i formy projektu budowlanego,
- Rozporządzenie Ministra Infrastruktury z dnia 6 lutego 2003 r. w sprawie bezpieczeństwa i higieny pracy podczas wykonywania robót budowlanych
- Rozporządzenie Ministra Gospodarki z dnia 28 marca 2013 r. w sprawie bezpieczeństwa i higieny pracy przy urządzeniach energetycznych,
- Przywołane w projekcie Polskie Normy i normy SEP.

5.2.3. Materiały wyjściowe

- Mapa zasadnicza do celów projektowych
- Wizja lokalna i ustalenia z Zamawiającym
- Obowiązujące przepisy, przywołane w projekcie PN oraz wiedza techniczna

5.2.4. Normy związane z projektem

1. PKN-CEN/TR 13201-1:2007 Oświetlenie dróg -- Część 1: Wybór klas oświetlenia
2. PN-EN 13201-2:2007 Oświetlenie dróg -- Część 2: Wymagania oświetleniowe
3. N SEP-E-004 Elektroenergetyczne i sygnalizacyjne linie kablowe. Projektowanie i budowa
4. PN-EN 62305-1:2011 Ochrona odgromowa — Część 1: Zasady ogólne
5. PN-EN 62305-2:2012 Ochrona odgromowa — Część 2: Zarządzanie ryzykiem

6. PN-EN 62305-3:2011 Ochrona odgromowa — Część 3: Uszkodzenia fizyczne obiektów i zagrożenie życia
7. PN-IEC 60364-... Instalacje elektryczne w obiektach budowlanych (wszystkie arkusze),
8. PN-EN 60529 Stopnie ochrony zapewniane przez obudowy,
9. PN-EN 13203 Oświetlenie dróg – wszystkie arkusze,
10. N SEP-E-001 Sieci elektroenergetyczne niskiego napięcia. Ochrona przeciwporażeniowa,
11. BN-72/8932-01 Budowle drogowe i kolejowe. Roboty ziemne.

5.2.5. Warunki klimatyczne i wymagania specjalne

Zgodnie z obowiązującymi przepisami na terenie RP, nie ma obostrzeń klimatycznych i wymagań specjalnych. Na terenie Bielawy obowiązuje III-cia strefa wiatrowa.

5.2.6. Latarnie oświetleniowe – wymagania

Latarnie oświetleniowe powinny charakteryzować się następującymi parametrami technicznymi:

PRZYSTOSOWANE ZABUDOWY W III-CIEJ STREFIE WIATROWEJ.

Do zabudowania opraw oświetleniowych dobrano latarnie oświetlenia parkowego na fundamentach.

Latarnie mają posiadać wnęki słupowe przenoszące obciążenie wynikające z warunków eksploatacji.

- Słupy aluminiowe typu SAL-4/B60 dz
- Kolor słupa uzgodnić z inwestorem - Proponowany czarny.
- Numerację należy namalować na wysokości 1,8m od poziomu gruntu stosując farby ftalowe:

- koloru żółtego: tło pod numer
- koloru czarnego: napis
- Słupy posadowić na płycie chodnikowej ułożonej na dnie wykopu słup zlicować z płytą zaprawą betonowa B20. Wykop zagęść warstwami do Is ≥ 1.

  W słupach latarni zabudować typowe przyłączeniowe złącza fazowe IZK-4-02 i neutralne IZK- 4- 03, a jako zabezpieczenie pojedynczej oprawy oświetleniowej IZK-4-01 z wkładką topikową małogabarytową D01 gL 4 A na każdą oprawę. Wewnątrz słupa instalację wykonać przewodami YDY 3x1,5mm2 /750V w rurze Peschla.

5.2.7. Oprawy oświetleniowe parkowe – wymagania

Zastosowane oprawy oświetlenia powinny charakteryzować się następującymi parametrami technicznymi:

- OPRAWY OŚWIETLENIA PARKOWEGO:

W celu oświetlenia przewidziano montaż punktów świetlnych zrealizowanych za pomocą opraw LED. Oprawy powinny być dostarczone wraz z nierdzewiejącymi elementami mocującymi i być gotowe do działania i montażu.

Parametry techniczno - użytkowe opraw oświetleniowych wyposażonych w układy LED .

- Materiał: korpus oprawy – wysokociśnieniowy odlew aluminiowy,
- daszek – ukształtowana blacha aluminiowa,
- klosz – mrożony cylindryczny ø 200 mm (PMMA)
- Stopień szczelności powinien wynosić IP65 dla komory optycznej i IP54 dla komory osprzętu.
- Opraw wykonane w kl II ochrony przed porażeniem prądem elektrycznym.
- Oprawy muszą być wyposażone w wielosoczewkowe moduły LED
- Emitowana przez oprawy barwa światła powinna wynosić od 3000K do 3500K a CRI ≥ 70.
- Rzeczywisty strumień światłą emitowany przez oprawy uwzględniając wszystkie jego straty powinien wynosić min ; 120 lm/W – potwierdzony krzywymi rozsyłu w formie edytowalnej do programu DIALUX.
- Oprawy wyposażone w układy zasilające przystosowane do pracy AC 230V-50Hz i zasilające układy LED i charakteryzować tzw. soft startem zapobiegając wysokiemu prądowi rozruchowemu max. 0,5A
- Oprawy wyposażone w zabezpieczenie przed przepięciami do min. 10,0 kV.
- Deklarowana trwałość oprawy min.80 000 godzin
- Gwarancja na oprawy powinna wynosić min.5 lat.
- Producent opraw powinien wystawić deklarację zgodności WE na znak CE potwierdzony certyfikatem przez akredytowane laboratorium na ternie UE o zgodności z obowiązującymi normami i dyrektywami
- oprawa powinna zapewnić poziom oświetlenia zgodnie z wymaganiami normy PN EN-13201 -2016 .
- sylwetka oprawy jak na rysunku poniżej.

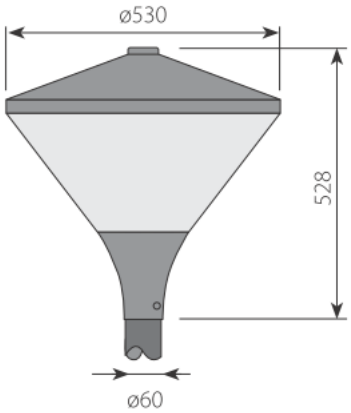

Wylot światła 1:

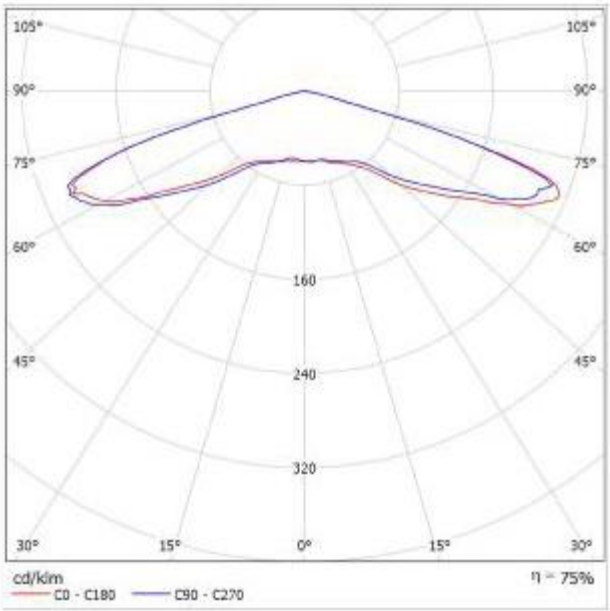

AURA LED-24 VSM_700_48

Strumień świetlny (Oprawa): 5778 lm

Strumień świetlny (Lampy): 7680 lm

Moc opraw: 48.0 W

Klasyfikacja oświetleń CIE: 100

Kod Flux CIE: 15 45 93 100 76

Wyposażenie: 1 x OSRAM OSLON Square 3G

5.2.8. Bilans mocy

Pz = ∑Pi = 48W x 9 szt. = 432W

I = Pz/U*cosΦ = 432/230*0,85=1,60A

5.2.9. Zasilanie projektowanego oświetlenia

Latarnie parkowe od PO-1 do PO-9 zasilić kablem YAKY 3x16 mm^2 z istniejącej latarni w której zabudować zabezpieczenie typu IZK 10A.

Trasy ułożenia kabli i posadowienia latarń pokazano na planie zagospodarowania terenu rys. PZT

5.2.10. Układanie kabli ziemnych n/n

Na całej długości wykopu na głębokości 10 cm poniżej dna rowu kablowego należy ułożyć taśmę Fe-Zn 25x4 mm zasypując ziemią rodziną którą należy zagęścić, od taśmy uziemiającej przyspawać (spaw chronić antykorozyjne taśmą DENSO lub lepikiem) taśmę uziemiającą i łączyć z zaciskiem PEN w każdym projektowanym słupie oświetleniowym.

Projektowane kable należy układać w rurach osłonowych DVK 50 na dnie wykopu na warstwie piasku grubości co najmniej 10 cm, a następnie obsypać kabel i zasypać warstwą piasku o grubości co najmniej 10 cm następnie warstwą rodzimego gruntu (bez kamieni) o grubości co najmniej 15 cm, na którym należy ułożyć folię koloru niebieskiego i zasypywać warstwami ziemią rodzimą. Warstwy ubijać co 20 cm tak aby współczynnik zagęszczenia wykopu Is wynosił minimum 0,95. Głębokość rowu w którym należy ułożyć kabel mierzona od powierzchni ziemi do zewnętrznej górnej powierzchni kabla lub rury osłonowej powinna wynosić:

- co najmniej 50 cm pod chodnikiem,
- co najmniej 70 cm poza chodnikiem
- pod jezdnią w rurze ochronnej SRS 75 na głębokości 80 cm licząc od górnej powierzchni rury.

Do kabli należy przymocować oznaczniki o treści zgodnej z normą N-SEP-E-004 (numer ewidencyjny linii, typ kabla, znak użytkownika kabla, rok ułożenia kabla.) ,które umieszczać na kablu co 10 m oraz na początku i na końcu rury ochronnej. W pobliżu skrzyżowaniach trasy kabla z istniejącym uzbrojeniem podziemnym roboty ziemne należy wykonywać ręcznie, z zachowaniem szczególnej ostrożności. Kabel należy poddać pomiarowi rezystancji izolacji i sprawdzeniu ciągłości żył przed zasypaniem. Kabel przed zakryciem podlega odbiorowi przez Inspektora Nadzoru.

Wymagania stosowane przy układaniu kabli przedstawiono poniżej.

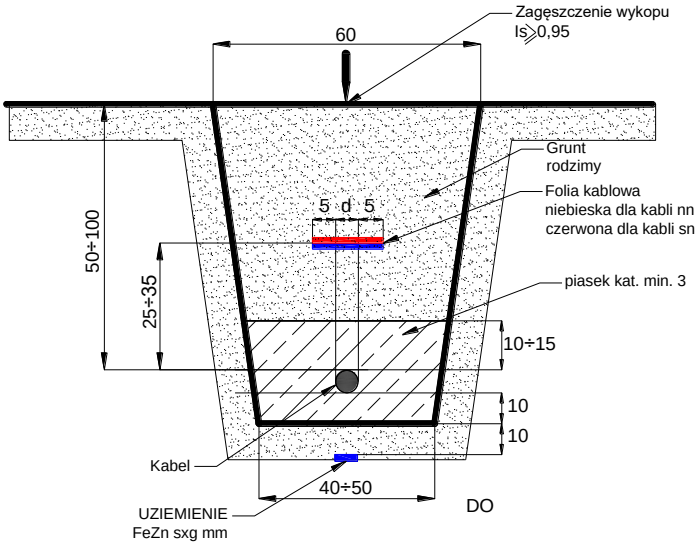

Układanie kabli el-en pod rowami

Należy dokonać inwentaryzacji geodezyjnej trasy.

5.2.11. Instalacja uziemiająca

Zgodnie z zaleceniami zwartymi w :

- PN-EN 62305-1:2011 Ochrona odgromowa — Część 1: Zasady ogólne
- PN-EN 62305-2:2012 Ochrona odgromowa — Część 2: Zarządzanie ryzykiem
- PN-EN 62305-3:2011 Ochrona odgromowa — Część 3: Uszkodzenia fizyczne obiektów i zagrożenie życia

Uziomy latarni przejmują na siebie przejściowe przepięcia i wyładowania atmosferyczne które mogły by płynąć przez przewody i kable zasilające. Projektuje się uziemienie słupów. z taśmy Fe-Zn 25x4mm układanej jak w pkt. 11

Wszystkie połączenia należy wykonać jako :

- spawane: w gruncie, a spawy zabezpieczone antykorozyjne np. lepikiem,
- śrubowe: połączenia wykonywane taśmy FeZn 25x4mm z zaciskiem PEN słupa śrubą M8 .

Po wykonaniu instalacji należy przeprowadzić kontrolę ciągłości, kontrolę zabezpieczenia połączeń dla elementów podlegających zakryciu, wykonać pomiary oporności, a odnośne protokoły przedstawić jako załącznik do odbioru instalacji.

Rezystancja uziomów powinna wynosić nie więcej niż 10Ω.

5.2.12. BHP i ochrona porażeniowa, środowiska oraz przed korozją

Zaprojektowano wymagane instalacje ochronne. Sieć 0,4/0,23kV posiada wymagane przepisami zabezpieczenia i obwody ochronne, spełniające wymagania bezpieczeństwa i ochrony zdrowia. Nie przewiduje się zagrożenia stanu środowiska w przypadku awarii instalacji.

Przy wykonywaniu robót instalacyjno-montażowych mogą być zatrudnione wyłącznie osoby posiadające odpowiednie kwalifikacje zawodowe i wymagane przepisami uprawnienia. Roboty należy prowadzić zgodnie z Warunkami Technicznymi Wykonania i Odbioru Robót Budowlano-Montażowych -tom V -Instalacje elektryczne, przepisami i zasadami BHP obowiązującymi na placach budów, przepisami p.poż.. W szczególności należy zapewnić bezpieczeństwo osobom postronnym. Teren budowy należy skutecznie zabezpieczyć przed dostępem osób niepowołanych. Prace prowadzone w pobliżu urządzeń pod napięciem należy wykonywać ze szczególną ostrożnością stosując wymagane przepisami organizacyjne i techniczne środki bezpiecznej organizacji robót.

- Wszystkie prace związane z niniejszym opracowaniem wykonać zgodnie z obowiązującymi przepisami Rozporządzenia Ministra Gospodarki z dnia 28 marca 2013 r. w sprawie bezpieczeństwa i higieny pracy przy urządzeniach energetycznych.
- Należy stosując typowe sposoby montażu,
- Prace przy urządzeniach elektrycznych należy wykonywać zgodnie z obowiązującymi przepisami i „Instrukcją Organizacji Bezpiecznej Pracy przy u rządzeniach-energetycznych.
- W przypadku prac pod napięciem lub w pobliżu napięcia należy zapewnić opracowanie i udostępnienie osobom skierowanym do tych prac instrukcji określających technologię, wymagane narzędzia oraz środki ochronne, które należy stosować podczas prowadzenia tych prac,
- Prace podłączeniowe wykonywać w stanie beznapięciowym,
- Przed rozpoczęciem robót należy zapoznać się z treścią uzgodnień i SSWiORB.

5.2.13. Ochrona od porażeń prądem elektrycznym

Jako ochronę porażeniową zastosowano:

- ochronę podstawową przed dotykiem bezpośrednim :

- izolację części czynnych urządzeń i przewodów oraz osłon i obudów,

- ochronę dodatkową przed dotykiem pośrednim :

- ➢ ♦ w sieci 50 Hz 400/230 V: SAMOCZYNNE WYŁĄCZENIE ZASILANIA w czasie tw≤0,4s

• sieć oświetleniowa w systemie TN-C,

- ochronę uzupełniającą :

- połączenia wyrównawcze,

Całość ochrony przed porażeniem prądem elektrycznym zaprojektowano i należy wykonać zgodnie z wymaganiami normy PN IEC 60364-……..wszystkie arkusze.

5.2.14. Obliczenia

DO-TECH

Nazwa obwodu:

obl2017 www.obl2017.pl

Licencja nr 59198 wer. 1.

TN-C-S

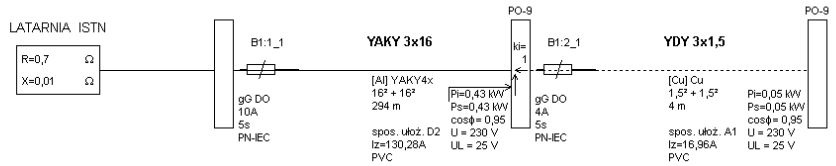

©2017 EL-PRO (elpro@elpro.poczton.pl) informacje: www.obl2017.pl; info@obl2017.pl; EL-PRO, 20-882 Lublin, Organowa 11/19; 81 7418936, 601 229 221

Wyniki obliczeń skuteczności ochrony od porażeń:

Element	Opis	l [m]	Zabezpieczenie	Opis zabezpieczenia	Czas zadziałania [s]	Zs [Ω]	Ia [A]	Zs*Ia [V]	Tolerancja[V]	U [V]	Zs*Ia ≤ U	Izw [A]
YAKY 3x16	YAKY4x 16²	294,0	B1:1_1	gG DO 10 A (PN-IEC)	5,0	2,266	46,9	106,20	±4,25	230	TAK	101,5
YDY 3x1,5	Cu 1,5²	4,0	B1:2_1	gG DO 4 A (PN-IEC)	5,0	2,387	18,3	43,72	±1,75	230	TAK	96,4

OCHRONA OD PORAŻEŃ **JEST SKUTECZNA**

Wyniki obliczeń skuteczności ochrony przed skutkami przeciążeń:

Element	Opis	Sp.ułoż.	l [m]	Zabezpieczenie	Opis zabezpieczenia	IB [A]	In [A]	Iz [A] wg	Iz [A]	IB≤ In≤ Iz	I2 [A]	Toleranc.[A]	1.45*Iz[A]	I2 ≤ 1.45*Iz
YAKY 3x16	YAKY4x 16²	D2	294,0	B1:1_1	gG DO 10 A (PN-IEC)	2,2	10,0	norma	130,3	TAK	20,9	±0,8	188,9	TAK
YDY 3x1,5	Cu 1,5²	A1	4,0	B1:2_1	gG DO 4 A (PN-IEC)	0,2	4,0	norma	17,0	TAK	9,3	±0,4	24,6	TAK

IB - prąd roboczy, Iz - dopuszczalna obciążalność prądowa, In - prąd znamionowy zabezpieczenia, I2 - prąd wyłączalny zabezpieczenia dla czasu długotrwałego obciążenia

OCHRONA PRZED SKUTKAMI PRZECIĄŻEŃ **JEST SKUTECZNA**

Wyniki obliczeń spadków napięcia:

Element	Opis	l [m]	U [V]	∑ Pi k.	∑Ps k.	n. k.	Pi k.	kj k	Ps k.	Po k	kj s.	Pi w.	n w.	∑ Pi w.	∑n w.	kj w.	Pobl	cos ϕ	kx	dU[%]	IB [A]
YAKY 3x16	YAKY4x 16²	294,0	230	0,48	0,48	1	0,43	1,00	0,43	0,48	1,00	-	-	-	-	-	0,48	0,95	1,02	1,03	2,20
YDY 3x1,5	Cu 1,5²	4,0	230	0,05	0,05	1	0,05	1,04	0,05	0,05	1,00	-	-	-	-	-	0,05	0,95	1,00	0,01	0,23
							0,48		0,48											1,04	

5.2.15. Ochrona przed korozją

Do elementów wymagających ochrony, prace antykorozyjne należy wykonać zgodnie z wymaganiami normy PN-71/E-97053.

5.2.16. Uwagi końcowe

Całość prac powinna być wykonana przez osobę lub firmę elektryczną uprawnioną do wykonywania prac związanych z montażem instalacji elektrycznych. Po wykonaniu wszystkich prac związanych z montażem sieci należy dokonać pomiarów:

-sprawdzania skuteczności działania środków ochrony porażeniowej
-rezystancji izolacji i ciągłości żył przewodów
-rezystancji uziemień
-odpowiednie pomiary geodezyjne;

Do odbioru końcowego robót należy przedstawić:

-dokumentację powykonawczą poświadczoną przez wykonawcę
-i inspektora nadzoru w zakresie wprowadzanych zmian i uzupełnień,
-protokoły odbioru robót częściowych i ulegających zakryciu ,
-protokoły pomiarów instalacji wg wymagań normy PN-IEC 60364-6-61,
-oświadczenie wykonawcy o wykonaniu robót zgodnie z projektem i obowiązującymi przepisami oraz wiedzą techniczną,
-Wymagane atesty i certyfikaty na zbudowaną aparaturę i osprzęt.

Wyroby budowlane muszą spełniać warunki USTAWY z dnia 16 kwietnia 2004 r. o wyrobach budowlanych (Dz. U. z 2014 r. poz. 883, z 2015 r. poz. 1165, z 2016 r. poz. 542, 1250). oraz rozporządzenia Ministra Infrastruktury z dnia 8 listopada 2004 r w sprawie aprobat technicznych oraz jednostek organizacyjnych upoważnionych do ich wydawania (Dz. U. nr 249 poz. 2497 z dnia 23 listopada 2004)

Roboty budowlane winny być wykonane zgodnie z Prawem Budowlanym, ROZPORZĄDZENIE MINISTRA INFRASTRUKTURY z dnia 6 lutego 2003 r.w sprawie bezpieczeństwa i higieny pracy podczas wykonywania robót budowlanych i przepisami BHP oraz ze SWiORB.

5.2.17. Informacja BIOZ

- Wszystkie prace związane z niniejszym opracowaniem wykonać zgodnie z obowiązującymi przepisami stosując typowe sposoby montażu,
- Wykopy pod kabel winny być zabezpieczone poprzez ogrodzenie wykopu taśmą z folii biało- czerwonej , ustawienie stosownych znaków ostrzegawczych i ułożenie w miejscach wejścia do posesji kładki dla pieszych jeśli sytuacja będzie tego wymagała,
- Prace przy urządzeniach elektrycznych należy wykonywać zgodnie z obowiązującymi przepisami i „Instrukcją Organizacji Bezpiecznej Pracy w Energetyce",

- ♦ Prace podłączeniowe wykonywać w stanie beznapięciowym ,
- ♦ Przed rozpoczęciem robót należy zapoznać się z treścią uzgodnień
- ♦ Należy wykonać właściwe zabezpieczenie robót z uwzględnieniem zasad BHP.

5.2.18. Zabezpieczenie istniejącej sieci energetycznej

W miejscu wskazanym w części rysunkowej projektu istniejące kabel energetyczny Tauron Dystrybucja chronić rurą ochronną 2-dzielną typu RHDPE A160PS (dla sieci kablowych SN). Końce układanej rury ochronnej zabezpieczyć przed dostaniem się wilgoci do jej środka. Pod i na kabel/rurę ochronną nasypać warstwę piasku o grubości po 10cm, a na wysokości 25cm od dolnej krawędzi kabla ułożyć na całej długości trasy folię ochronną koloru czerwonego (dla sieci SN).

Grunt należy zagęszczać warstwami co najmniej 20 cm. Wskaźnik zagęszczenia gruntu powinien osiągnąć co najmniej 0,95 wg BN-72/8932-01 [14].

A- Wszelkie prace ma istniejących i przebudowywanych urządzeniach elektroenergetycznych będących własnością Tauron Dystrybucja S.A. wykonywać z zachowaniem szczególnych środków ostrożności pod nadzorem służb energetycznych Tauron Dystrybucja S.A.

B-Kabel przed zasypaniem należy zgłosić celem dokonania odbioru robót zanikowych w TAURON DYSTRYBUCJA a po zakończeniu realizacji całego zakresu prac zgłosić je do końcowego odbioru technicznego. Wykonać inwentaryzacje geodezyjną trasy kablowej winien uprawniony geodeta.

C- Rury ochronne układać zgodnie z wymogami zawartymi w normie SEP-E-004 – „Elektroenergetyczne i sygnalizacyjne linie kablowe. Projektowanie i budowa" oraz zgodnie ze standardami „Standardy Techniczne Tauron Dystrybucja". Wszystkie materiały w przypadku wątpliwym przed ostatecznym zamówieniem powinny być sprawdzone pod względem aktualnej standaryzacji przyjętej przez Tauron Dystrybucja przez wykonawcę na dzień zabudowy urządzeń energetycznych.

D- Prace przy urządzeniach powinny być wykonywane przez firmę działającą w branży elektrycznej, przez pracowników posiadających odpowiednie kwalifikacje, zgodnie z obowiązującymi normami i przepisami.

E-W przypadku występowania kabli elektroenergetycznych zabrania się prowadzenia robót ziemnych sprzętem mechanicznym w odległości mniejszej niż 2m od kabla zlokalizowanego przekopem kontrolnym . Kable można odkopać tylko do strefy ochronnej tj. folii lub cegły- zabrania się odkrywania czynnych kabli elektroenergetycznych

F-W przypadku wystąpienia niezinwentaryzowanych sieci energetycznych wszelkie prace w ich pobliżu wstrzymać. Zgłosić do pogotowia energetycznego w celu ich dokładnej inwentaryzacji i określnie relacji zasilania.

Zestawienie projektowanych rur ochronnych

L.P.	Materiał (rury zabezpieczające istn. sieci energetyczne)	
1.	Rura ochronna dzielona RHDPE A-160 PS	74m

6. OCHRONA KONSERWATORSKA ZABYTKÓW

Obręb inwestycji, na której projektuje się obiekty, nie znajduje się w obszarze obserwacji archeologicznej i nie jest wpisana do rejestru zabytków.

7. WPŁYW EKSPLOATACJI GÓRNICZEJ

Inwestycja nie znajduje się w obszarze eksploatacji górniczej.

8. OCHRONA ŚRODOWISKA

Inwestycja nie mieści się w parametrach dla inwestycji wymagających sporządzenia oceny i raportu oddziaływania na środowisko. Nie jest wymagana także decyzja o środowiskowych uwarunkowaniach dla przedmiotowego zamierzenia budowlanego.

9. ZADRZEWIENIE I ZIELEŃ

W ramach prowadzonych prac nie jest konieczne usunięcie drzew. Projektuje się zieleń poprzez wykonanie humusowania ziemią urodzajną wraz z jej rowkowaniem, wyrównaniem i dogęszczeniem, przy grubości warstwy humusu 5 cm wraz z obsiewem trawą.

Dodatkowo planuje się nasadzenia nowych drzew z gatunku klon pospolity lub lipa drobnolistna w ilości 14 szt.

9.1. Wymagane cechy jakościowe materiału szkółkarskiego do nasadzeń

Obwód pnia na wys. 1,0 m powinien mieć min. 10-12 cm dla gatunku klon pospolity lub lipa drobnolistna. Drzewa powinny mieć formę pienną (wysokość pnia od szyjki korzeniowej do podstawy korony powinna mieć min. 2m) z dobrze ukształtowaną koroną i bryłą korzeniową, balotowane lub doniczkowane (pochodzące ze szkółek roślin ozdobnych). Pień drzewa powinien być zdrowy, prosty- bez wygięć, bez ubytków, ran i pęknięć. Ponadto system ko-

rzeniowy (bryła korzeniowa) drzewa powinien charakteryzować się korzeniami symetrycznie rozłożonymi wokół pnia, z dużą ilością aktywnych korzeni włośnikowych.
Materiał szkółkarski powinien ponadto posiadać cechy zgodne z normą PN-R-67023.

9.2. Wykonanie nasadzeń drzew

- wyznaczenie w terenie miejsc nasadzeń zgodnie z projektem,
- wykopanie dołów (dostosowanych wielkością do rozmiarów bryły korzeniowej - 0.7m średnicy) i zaprawienie ich do połowy ziemią urodzajną (substratem) wymieszaną z uprzednio wydobytej ziemi z dołka; pozostałą ziemię z wykopów należy rozłożyć i zagrabić w pobliżu miejsca sadzenia drzew;
- zadołowanie drzew na wysokości na jakiej rosły w szkółce,
- w celu zabezpieczenia i utrzymania drzew w pozycji pionowej należy ich pnie obudować palikami drewnianymi i ryglami (2 szt., każdy palik wys. min. 2,5m), do których pień powinien być przymocowany taśmą ogrodniczą (paliki należy umocować od strony najczęściej występujących wiatrów);
- wbudowanie systemu nawadniająco – napowietrzającego dla systemu korzeniowego drzew;
- formowanie mis o śr. 1,0 m wokół drzew i mulczowanie ich korą iglastą grubości w-wy 10 cm.
- obficie podlać.

Prace nasadzeniowe powinny być wykonane w okresie wiosennym (kwiecień-czerwiec) lub jesiennym (wrzesień – listopad) i prace te powinny być zlecone firmie posiadającej doświadczenie w tego typu pracach.

10. OSNOWA GEODEZYJNA

Po wykonaniu robót budowlanych związanych z przebudową, należy odtworzyć osnowę geodezyjną.

11. ZESTAWIENIE POW. ZAGOSPODAROWANIA TERENU

- nawierzchnia bitumiczna	- 1147.00m2
- nawierzchnia z kostki bet. gr. 8cm	- 803,00m2
- nawierzchnia z kostki kamiennej 9/11	- 31,00m2
- oświetlenie	- 9szt.

12. OBSZAR ODDZIAŁYWANIA OBIEKTU

Na podstawie poniższych przepisów:

- Ustawą z dnia 7 lipca 1994r.- Prawo budowlane (Dz. U. z 2019r. z późn. zm.),

określono, że obszar odziaływania obiektu obejmuje n/w działki geodezyjne:

OBRĘB/JEDN. EWID.	NUMER EWIDENCYJNY DZIAŁEK
OSIEDLE/ GMINA BIELAWA	**34, 36, 37, 1548/11, 4/2**

INFORMACJA DOTYCZĄCA BEZPIECZEŃSTWA I OCHRONY ZDROWIA „BIOZ”

PROJEKTANT SPORZĄDZAJĄCY INFORMACJĘ:

Projektant:	mgr inż. Tomasz Cabała	drogi 220/DOŚ/08

1. Zakres robót oraz kolejność realizacji obiektów.

W zakresie opracowania jest projekt centrum nauki jazdy na rowerze dla najmłodszych użytkowników dróg.

W zakres robot wchodzi:

- zdjęcie warstwy humusu,
- wykonanie wykopów i nasypów,
- zabezpieczenie sieci obcych,
- budowa układów jezdni, dróg rowerowych i chodników,
- roboty nawierzchniowe,
- roboty wykończeniowe,
- wykonanie oznakowania pionowego i poziomego.

2. Elementy zagospodarowania terenu mogące stwarzać zagrożenie bezpieczeństwa i zdrowia

Na omawianym terenie istnieje, napowietrzna linia energetyczna która może potencjalnie stwarzać zagrożenie dla życia podczas realizacji przedsięwzięcia.

Dodatkowo na w/w terenie istnieje kabel SN, które może stwarzać realne zagrożenie przy wykopach w miejscach skrzyżowań, dlatego należy zwrócić szczególną uwagę przy wykonywaniu tego typu robót.

Dodatkowe niebezpieczeństwa mogą stanowić:

- roboty drogowe
- budowa sieci oświetlenia
- zabezpieczenie istniejącej sieci energetycznej

3. Przewidywane zagrożenia - rodzaj, skala, miejsce i czas ich wystąpienia

W trakcie prowadzonych robót w pobliżu sieci energetycznych może wystąpić niebezpieczeństwo porażenia prądem. Zagrożenie będzie występowało w trakcie prowadzenia prac sprzętem mechanicznym w pobliżu sieci energetycznej.

Zagrożenia występujące przy wykonywaniu robót ziemnych:

- upadek pracownika lub osoby postronnej do wykopu,
- zasypanie pracownika w wykopie wąskoprzestrzennym,
- otracenia pracownika lub osoby postronnej łyżką koparki,

Na terenie budowy powinny być wyznaczone, utwardzone i odwodnione miejsca do składowania materiałów i wyrobów.

Składowiska materiałów, wyrobów i urządzeń technicznych należy wykonać w sposób wykluczający możliwość wywrócenia, zsunięcia, rozsunięcia się lub spadnięcia składowanych wyrobów i urządzeń.
Opieranie składowanych materiałów lub wyrobów o płoty, słupy napowietrznych linii elektroenergetycznych jest zabronione.
Zabrania się składowania urobku, materiałów i wyrobów w odległości mniejszej niż 0.60m od krawędzi wykopu.
Wszystkie roboty należy wykonać zgodnie ze sadami wiedzy technicznej i pod nadzorem osoby uprawnionej.

4. Sposób prowadzenia instruktażu pracowników przed przystąpieniem do robót

Pracownicy biorący udział przy robotach szczególnie niebezpiecznych powinni być poinstruowani przez kierownika budowy i przeszkoleni w zakresie BHP przy robotach z udziałem sprzętu ciężkiego oraz w rejonie skrzyżowań i zbliżeń z urządzeniami obcymi.
Roboty budowlane winny być prowadzone pod nadzorem wykwalifikowanej kadry technicznej, w tym osoby posiadające odpowiednie uprawnienia.
Kierownik winien kierować do danego rodzaju prac budowlanych czy transportowych pracowników o odpowiednich kwalifikacjach i doświadczeniu zawodowym oraz zabezpieczyć pracownikom odpowiedni sprzęt BHP i ubrania ochronne według rodzaju wykonywanych prac.
Przedmiotowe szkolenia pracowników wykonywać należy, gdy:
- pracownik po raz pierwszy wykonuje daną pracę na danym stanowisku pracy (odcinku robót),
- przy zmianie stanowiska lub wykonywanych czynności na stanowisku pracy.

Szkolenie i instruktaż pracowników przed przystąpieniem do wykonywania robót przy budowie sieci energetycznej wykonuje kierownik budowy z uprawnieniami budowlanymi w tej specjalności z prowadzeniem książki szkoleń na budowie, w której prowadzi się zapisy tematu szkolenia.

5. Środki techniczne i organizacyjne zapobiegające niebezpieczeństwom przy robotach oraz zapewniające ewakuacje na wypadek pożaru, awarii, itp.

Dla spełnienia wymogów zapobiegawczych niebezpieczeństwu w zakresie BHP w planie BIOZ powinny być objęte czynności związane z:
a) spełnieniem wymogów zawartych w rozporządzeniu MBiPMB z dnia 28.03.1972 r. w sprawie BHP przy robotach budowlano-montażowych,

b) spełnienie wymogów rozporządzenia Ministra Gospodarki z 20.09.2001 r. w sprawie bezpieczeństwa i higieny podczas eksploatacji maszyn i innych urządzeń technicznych do robót ziemnych i budowlanych.
c) spełnienie wymogów rozporządzenia Ministra Pracy i Polityki Socjalnej z dnia 26.09.1997 r. Dz.U. 97.129.884 w sprawie ogólnych przepisów bezpieczeństwa i higieny pracy.
Prowadzenie robót ziemnych w pobliżu instalacji podziemnych powinno odbywać się ręcznie. W czasie wykonywania wykopów pozostawionych na czas zmroku i w nocy ustawić balustrady zaopatrzone w światło ostrzegawcze koloru czerwonego. Poręcze balustrady, o których mowa, powinny znajdować się na wysokości 1.1m na terenem i w odległości nie mniejszej niż 1.0m od krawędzi wykopu.
Środki techniczne zapobiegające niebezpieczeństwom:
- zabezpieczenie odpowiedniego sprzętu BHP dla danego rodzaju robót,
- stosowanie odpowiedniego sprzętu i maszyn budowlanych do danej technologii robót,
- stosowanie sprzętu posiadającego aktualne badania techniczne i dozorowe,
- zatrudnianie pracowników o odpowiednich kwalifikacjach do danego rodzaju robót,
- prowadzenie nadzoru i dyscypliny pracy przez kierownika budowy.
- przeszkolić pracowników w zakresie wykonywania robót, przestrzegać używania następujących elementów wyposażenia osobistego pracowników: pasów montażowych oraz kasków, oznakować zabezpieczać miejsca niebezpieczne – wykopy
- podczas prac transportowych za pomocą dźwigu należy stosować atestowane zawiesia i liny, pracujących przy transporcie bezwzględnie wyposażyć w kaski.

Kierownik budowy jest obowiązany, w oparciu o powyższą informację, sporządzić lub zapewnić sporządzenie, przed rozpoczęciem budowy, planu bezpieczeństwa i ochrony zdrowia, uwzględniając specyfikę obiektu budowlanego i warunki prowadzenia robót budowlanych W części opisowej planu, należy określić cały zakres robót z uszczegółowieniem kolejności ich realizacji. Część rysunkową wykonać na kopii projektu zagospodarowania terenu.

ZAŚWIADCZENIE I UPRAWNIENIA PROJEKTANTA

OKRĘGOWA
I Z B A
INŻYNIERÓW
BUDOWNICTWA

OKRĘGOWA KOMISJA KWALIFIKACYJNA

OKK.7131-326/2008/08

Wrocław, dnia 15 grudnia 2008 r.

DECYZJA

Na podstawie art. 24 ust. 1 pkt 2 ustawy z dnia 15 grudnia 2000r. o samorządach zawodowych architektów, inżynierów budownictwa oraz urbanistów *(Dz.U. z 2001r. Nr 5, poz. 42, z późn. zm.)*, art. 13 ust. 1 pkt 1 i ust. 2, art. 14 ust. 1 pkt 2a ustawy z dnia 7 lipca 1994r. Prawo budowlane *(Dz.U. z 2006r. Nr 156, poz. 1118, z późn. zm.)* i § 11 ust 1 pkt 1 rozporządzenia Ministra Transportu i Budownictwa z dnia 28 kwietnia 2006r. w sprawie samodzielnych funkcji technicznych w budownictwie (*Dz.U. Nr 83, poz. 578, z późn. zm.)*, w związku z art. 104 Kodeksu postępowania administracyjnego *(Dz.U. z 2000r. Nr 98, poz. 1071, z późn. zm.)*

Okręgowa Komisja Kwalifikacyjna DOIIB
n a d a j e
Panu
Tomasz Dariusz Cabała
magister inżynier z kierunku budownictwo
urodzony dnia 12 marca 1974 r. w Bielawie

UPRAWNIENIA BUDOWLANE
numer ewidencyjny 220/DOŚ/08

w specjalności drogowej
do projektowania bez ograniczeń

UZASADNIENIE

Okręgowa Komisja Kwalifikacyjna Dolnośląskiej Okręgowej Izby Inżynierów Budownictwa we Wrocławiu na podstawie protokołów z postępowania kwalifikacyjnego oraz z przeprowadzonego egzaminu stwierdza, że Pan Tomasz Dariusz Cabała posiada wymagane prawem: wykształcenie i praktykę zawodową oraz uzyskał pozytywny wynik egzaminu - konieczne do uzyskania uprawnień budowlanych w specjalności drogowej do projektowania bez ograniczeń.

Szczegółowy zakres uprawnień jest określony na odwrocie niniejszej decyzji.

Pouczenie

1. Zgodnie z art. 12 ust. 7 w/w ustawy Prawo budowlane – podstawę do wykonywania samodzielnych funkcji technicznych w budownictwie stanowi wpis, w drodze decyzji, do centralnego rejestru Głównego Inspektora Nadzoru Budowlanego oraz wpis na listę członków właściwej izby samorządu zawodowego, potwierdzony zaświadczeniem wydanym przez tę izbę, z określonym w nim terminem ważności.
2. Od niniejszej decyzji służy odwołanie do Krajowej Komisji Kwalifikacyjnej Polskiej Izby Inżynierów Budownictwa w Warszawie, za pośrednictwem Okręgowej Komisji Kwalifikacyjnej DOIIB we Wrocławiu w terminie 14 dni od dnia jej doręczenia.

Otrzymują:
1. Pan Tomasz Dariusz Cabała
   Ul. Sienkiewicza 10A/4
   58-200 Dzierżoniów
2. Okręgowa Rada Izby
3. Główny Inspektor
   Nadzoru Budowlanego
4. a/a

Skład orzekający OKK

DOLNOŚLĄSKA OKRĘGOWA IZBA INŻYNIERÓW BUDOWNICTWA

Mgr inż. Bronisław Wosiek
Przewodniczący
Okręgowej Komisji Kwalifikacyjnej

1. mgr inż. Bronisław Wosiek
2. prof. dr inż. Kazimierz Czapliński
3. mgr inż. Małgorzata Mikołajewska-Janiaczyk

Pan Tomasz Dariusz Cabała jest uprawniony:
W specjalności **drogowej** - na podstawie art. 12 ust. 1 pkt 1 i art. 13 ust. 4 ustawy Prawo budowlane, w związku z § 18 ust. 1 rozporządzenia Ministra Transportu i Budownictwa z dnia 28 kwietnia 2006r. w sprawie samodzielnych funkcji technicznych w budownictwie - do:

1) projektowania obiektu budowlanego takiego jak:
   a) droga, w rozumieniu przepisów o drogach publicznych, z wyłączeniem drogowych obiektów inżynierskich oprócz przepustów;
   b) droga dla ruchu i postoju statków powietrznych oraz przepust,
2) sprawdzania projektów budowlanych i sprawowania nadzoru autorskiego,
3) sprawowania kontroli technicznej utrzymania obiektów budowlanych

bez ograniczeń w zakresie w/w specjalności.

Na podstawie § 15 w/w rozporządzenia Ministra Transportu i Budownictwa z dnia 28 kwietnia 2006r. w sprawie samodzielnych funkcji technicznych w budownictwie - uprawnienia niniejsze uprawniają do sporządzania projektów zagospodarowania działki lub terenu w zakresie specjalności drogowej.

Skład orzekający OKK

DOLNOŚLĄSKA OKRĘGOWA
IZBA INŻYNIERÓW BUDOWNICTWA
Mgr inż. Bronisław Wosiak
Przewodniczący
Okręgowej Komisji Kwalifikacyjnej

1. mgr inż. Bronisław Wosiek
2. prof. dr inż. Kazimierz Czapliński
3. mgr inż. Małgorzata Mikołajewska-Janiaczyk

POLSKA
IZBA
INŻYNIERÓW
BUDOWNICTWA

Zaświadczenie

o numerze weryfikacyjnym:

DOŚ-HRW-MMG-4I8 *

Pan Tomasz Dariusz Cabała o numerze ewidencyjnym DOŚ/BD/0110/09
adres zamieszkania ul. Sienkiewicza 10A/4, 58-200 Dzierżoniów
jest członkiem Dolnośląskiej Okręgowej Izby Inżynierów Budownictwa i posiada wymagane ubezpieczenie od odpowiedzialności cywilnej.
Niniejsze zaświadczenie jest ważne od 2020-02-01 do 2021-01-31.

Zaświadczenie zostało wygenerowane elektronicznie i opatrzone bezpiecznym podpisem elektronicznym weryfikowanym przy pomocy ważnego kwalifikowanego certyfikatu w dniu 2020-01-15 roku przez:

Marek Kalinski, Zastępca Przewodniczącego Rady Dolnośląskiej Okręgowej Izby Inżynierów Budownictwa.

(Zgodnie art. 5 ust 2 ustawy z dnia 18 września 2001 r. o podpisie elektronicznym (Dz. U. 2001 Nr 130 poz. 1450) dane w postaci elektronicznej opatrzone bezpiecznym podpisem elektronicznym weryfikowanym przy pomocy ważnego kwalifikowanego certyfikatu są równoważne pod względem skutków prawnych dokumentom opatrzonym podpisami własnoręcznymi.)

* Weryfikację poprawności danych w niniejszym zaświadczeniu można sprawdzić za pomocą numeru weryfikacyjnego zaświadczenia na stronie Polskiej Izby Inżynierów Budownictwa www.piib.org.pl lub kontaktując się z biurem właściwej Okręgowej Izby Inżynierów Budownictwa.

WOJEWODA DOLNOŚLĄSKI

ABGP.IV.U-1.7131-409/01

Wrocław, dnia 28 grudnia 2001 r.

D E C Y Z J A

Na podstawie art. 104 § 1 i 2 Kodeksu postępowania administracyjnego (tekst jednolity: Dz. U. z 2000 r. Nr 98, poz. 1071 z późn. zm.) i art. 12 ust. 3, art. 13 ust. 1 pkt 1, art. 14 ust. 1 pkt 5 ustawy z dnia 7 lipca 1994 r. - Prawo budowlane (tekst jednolity: Dz. U. z 2000 r. Nr 98, poz. 1071 z późn. zm.) oraz § 9 ust. 1 rozporządzenia Ministra Gospodarki Przestrzennej i Budownictwa z dnia 30 grudnia 1994 r. w sprawie samodzielnych funkcji technicznych w budownictwie (Dz. U. z 1995 r. Nr 8, poz. 38),

n a d a j ę

Panu **Dariuszowi Janowi Ożógowi**
inżynierowi elektrykowi
urodzonemu dnia 24 maja 1959 r. w Pieszycach

UPRAWNIENIA BUDOWLANE
numer ewidencyjny 674/01/DUW

do projektowania bez ograniczeń
w specjalności instalacyjnej w zakresie sieci, instalacji i urządzeń elektrycznych i elektroenergetycznych

U Z A S A D N I E N I E

Komisja egzaminacyjna powołana przez Wojewodę Dolnośląskiego Zarządzeniem nr 46 z dnia 17 marca 1999 r. (Dz. Urz. Nr 6, poz. 209 z późn. zm.) stwierdziła że, Pan Dariusz Jan Ożóg posiada wymagane prawem wykształcenie i praktykę zawodową konieczną do uzyskania uprawnień budowlanych w w/w specjalności i uzyskał pozytywny wynik egzaminu na uprawnienia budowlane. W związku z powyższym orzekam jak w sentencji.

Od niniejszej decyzji przysługuje odwołanie do Głównego Inspektora Nadzoru Budowlanego za pośrednictwem Wojewody Dolnośląskiego w terminie 14 dni od daty otrzymania decyzji.

Otrzymują:

1. Pan Dariusz Jan Ożóg
   ul. Zamkowa 67/3
   58-250 Pieszyce
2. Główny Inspektor
   Nadzoru Budowlanego
3. a/a

WOJEWODA DOLNOŚLĄSKI

POLSKA
IZBA
INŻYNIERÓW
BUDOWNICTWA

Zaświadczenie

o numerze weryfikacyjnym:

DOŚ-VLD-EGX-BXL *

Pan Dariusz Ożóg o numerze ewidencyjnym DOŚ/IE/1927/01
adres zamieszkania ul. Zamkowa 67/3, 58-250 Pieszyce
jest członkiem Dolnośląskiej Okręgowej Izby Inżynierów Budownictwa i posiada wymagane ubezpieczenie od odpowiedzialności cywilnej.
Niniejsze zaświadczenie jest ważne od 2020-01-01 do 2020-12-31.

Zaświadczenie zostało wygenerowane elektronicznie i opatrzone bezpiecznym podpisem elektronicznym weryfikowanym przy pomocy ważnego kwalifikowanego certyfikatu w dniu 2019-12-16 roku przez:

Janusz Szczepański, Przewodniczący Rady Dolnośląskiej Okręgowej Izby Inżynierów Budownictwa.

(Zgodnie art. 5 ust 2 ustawy z dnia 18 września 2001 r. o podpisie elektronicznym (Dz. U. 2001 Nr 130 poz. 1450) dane w postaci elektronicznej opatrzone bezpiecznym podpisem elektronicznym weryfikowanym przy pomocy ważnego kwalifikowanego certyfikatu są równoważne pod względem skutków prawnych dokumentom opatrzonym podpisami własnoręcznymi.)

* Weryfikację poprawności danych w niniejszym zaświadczeniu można sprawdzić za pomocą numeru weryfikacyjnego zaświadczenia na stronie Polskiej Izby Inżynierów Budownictwa www.piib.org.pl lub kontaktując się z biurem właściwej Okręgowej Izby Inżynierów Budownictwa.

DECYZJE, UZGODNIENIA, OPINIE

Burmistrz Miasta Bielawa

Bielawa, dnia 20 lipca 2020 roku

GP. 6727.71.2020

MTI PROJEKT
Tomasz Cabała
ul. Sienkiewicza 10a/4
58-200 Dzierżoniów

dot. wypisu i wyrysu z miejscowego planu zagospodarowania przestrzennego

W odpowiedzi na wniosek w sprawie informuję, że zgodnie z rysunkiem miejscowego planu zagospodarowania przestrzennego rejonu ulic Wojska Polskiego i Generała Władysława Sikorskiego w Bielawie, zatwierdzonego uchwałą Nr LXVIII/4992/10 Rady Miejskiej Bielawy z dnia 9 listopada 2010r., działki o numerach geodezyjnych:

- 37 obręb Osiedle – teren zieleni ogólnodostępnej (oznaczona symbolem 1.Z);
- 36 i 1548/11 obręb Osiedle – w części teren zieleni ogólnodostępnej (oznaczone symbolem 1.Z), w części teren drogi klasy lokalnej (oznaczone symbolem 1.KDZ.).

Szczegółowe ustalenia planu w postaci wypisu i wyrysu odnoszące się do w/w działek stanowią załącznik do niniejszego pisma.

a/a.

Z up. BURMISTRZA
Waldemar Nędzal
KIEROWNIK REFERATU
GOSPODARKI PRZESTRZENNEJ

Zwolniono z opłaty skarbowej, zgodnie z ustawą z dnia 16.11.2006 r. o opłacie skarbowej.

Sprawę prowadzi: Izabela Zarzycka 74-832-87-44

REFERAT GOSPODARKI PRZESTRZENNEJ 58-260 Bielawa, pl. Wolności 1, tel. +48 74 83 28 743 fax: +48 74 83 35 838
NIP: 882-18-69-602 REGON: 000524950, e-mail: um@um.bielawa.pl, www.bielawa.pl

UCHWAŁA NR LXVIII/492/10
RADY MIEJSKIEJ BIELAWY

z dnia 9 listopada 2010 r.

w sprawie miejscowego planu zagospodarowania przestrzennego rejonu ulicWojska Polskiego i Generała Władysława Sikorskiego w Bielawie.

Na podstawie art. 20 ust. 1 ustawy z dnia 27 marca 2003 roku o planowaniu i zagospodarowaniu przestrzennym (Dz. U. z 2003 r. Nr 80, poz. 717 z późniejszymi zmianami) oraz art. 18 ust. 2 pkt 5 i art. 40 ust. 1 ustawy z dnia 8 marca 1990 roku o samorządzie gminnym (jednolity tekst Dz. U. z 2001 roku Nr 142, poz. 1591 z późniejszymi zmianami) oraz w związku z uchwałą Rady Miejskiej Bielawy Nr XLVIII/346/09 z dnia 28 października 2009 roku w sprawie przystąpienia do sporządzenia miejscowego planu zagospodarowania przestrzennego obszaru w rejonie ulic Wojska Polskiego i Generała Władysława Sikorskiego w Bielawie.

Rada Miejska po stwierdzeniu zgodności z ustaleniami Studium uwarunkowań i kierunków zagospodarowania przestrzennego miasta Bielawa uchwala miejscowy plan zagospodarowania przestrzennego w rejonie ulic Wojska Polskiego i Generała Władysława Sikorskiego.

Rozdział 1.
Przepisy ogólne.

§ 1. 1. Miejscowym planem zagospodarowania przestrzennego, zwanym dalej planem, obejmuje się obszar o powierzchni ok. 6,15 ha w granicach przedstawionych na rysunku planu, będącym integralną częścią niniejszej uchwały.

2. Załącznikami do niniejszej uchwały są:

1) rysunek planu w skali 1:1000, o którym mowa w ust. 1 - załącznik nr 1;

2) rozstrzygnięcie o sposobie rozpatrzenia uwag do projektu planu - załącznik nr 2;

3) rozstrzygnięcie o sposobie realizacji, zapisanych w planie, inwestycji z zakresu infrastruktury technicznej, które należą do zadań własnych gminy, oraz zasadach ich finansowania, zgodnie z przepisami o finansach publicznych - załącznik nr 3.

§ 2. W niniejszej uchwale nie określa się:

1) granic i sposobu zagospodarowania terenów lub obiektów podlegających ochronie, w tym terenów górniczych, a także zagrożonych osuwaniem się mas ziemnych lub niebezpieczeństwem powodzi, ze względu na brak na obszarze planu takich terenów;

2) sposobów i terminów tymczasowego zagospodarowania, urządzenia i użytkowania terenów, ze względu na brak takich terenów na obszarze planu;

3) granic obszarów wymagających przeprowadzenia scaleń i podziałów nieruchomości, ze względu na brak takich terenów na obszarze planu.

§ 3. 1. Oznaczenia graficzne na rysunku planu umożliwiające lokalizację obowiązujących ustaleń planu:

1) granica obszaru objętego planem;

2) linie rozgraniczające tereny o różnym przeznaczeniu i zasadach zagospodarowania;

3) stykowa linia zabudowy;

4) nieprzekraczalna linia zabudowy;

5) wymagane strefy zieleni izolacyjnej;

6) symbole terenów określające ich przeznaczenie.

2. Pozostałe, nie wymienione w ust. 1, elementy rysunku planu mają charakter informacyjny.

§ 4. 1. Ilekroć w przepisach niniejszej uchwały jest mowa o:

1) terenie – należy przez to rozumieć teren o określonym przeznaczeniu, wyznaczony liniami rozgraniczającymi;

URZĄD MIEJSKI
REFERAT GOSPODARKI
PRZESTRZENNEJ
Pl. Wolności 1
58-260 BIELAWA

2) przeznaczeniu podstawowym – należy przez to rozumieć takie przeznaczenie lub sposób zagospodarowania, które powinno przeważać na przedmiotowym terenie;

3) przeznaczeniu dopuszczalnym – należy przez to rozumieć dopuszczone na danym terenie, niekolidujące z funkcją podstawową, inne rodzaje przeznaczenia niż podstawowe;

4) stykowej linii zabudowy – należy przez to rozumieć linię, na której należy usytuować co najmniej jeden punkt frontowej ściany budynku;

5) nieprzekraczalnej linii zabudowy - należy przez to rozumieć linię ograniczającą teren, na którym dopuszcza się wznoszenie budynków.

2. W odniesieniu do innych określeń użytych w niniejszej uchwale, a niezdefiniowanych wyżej, należy stosować definicje zgodne z obowiązującymi przepisami i aktami prawnymi.

§ 5. Na obszarze planu obowiązują następujące przeznaczenia terenów zgodne z ustaleniami szczegółowymi niniejszej uchwały:

1) tereny oznaczone symbolami 1.MN i 2.MN - tereny zabudowy mieszkaniowej jednorodzinnej;

2) teren oznaczony symbolem 1.MNU - teren zabudowy mieszkaniowo – usługowej;

3) tereny oznaczone symbolami 1.U, 2.U i 3.U - tereny zabudowy usługowej;

4) teren oznaczony symbolem 1.Z - teren zieleni urządzonej publicznej;

5) teren oznaczony symbolem 1.KDZ - teren drogi publicznej klasy zbiorczej;

6) teren oznaczony symbolem 1.KDL - teren drogi publicznej klasy lokalnej;

7) teren oznaczony symbolem 1.KDD - teren drogi publicznej klasy dojazdowej;

8) teren oznaczony symbolem 1.KDW - teren drogi wewnętrznej.

§ 6. 1. Na obszarze planu obowiązują ustalenia dotyczące zasad ochrony i kształtowania ładu przestrzennego oraz parametry i wskaźniki kształtowania zabudowy oraz zagospodarowania terenu wymienione niżej.

2. Obiekty budowlane mogą być lokalizowane wyłącznie na terenach przeznaczonych na ten cel w planie, z zachowaniem określonego przeznaczenia i warunków zabudowy i zagospodarowania terenu.

3. Sposób lokalizacji planowanych budynków powinien uwzględniać:

1) utrzymanie stykowej linii zabudowy i nieprzekraczalnych linii zabudowy określonych na rysunku planu;

2) zapewnienie dostępu do dróg publicznych oraz do niezbędnej infrastruktury technicznej.

4. Wymagana wysokość dla nowej i przebudowywanej zabudowy zostaje określona dla każdego terenu w formie maksymalnej ilości kondygnacji oraz wysokości. Wymagana ilość kondygnacji dotyczy fasady (elewacji frontowej) głównej bryły zabudowy. Poprzez główną bryłę rozumieć należy część zabudowy dominującą, której powierzchnia zabudowy stanowi więcej niż 60% ogólnej powierzchni zabudowy.

5. Wprowadza się zakaz stosowania sidingu lub blach falistych i trapezowych jako materiału wykończenia fasad od strony terenów publicznych.

§ 7. 1. Na obszarze planu obowiązują ustalenia dotyczące zasad ochrony środowiska, przyrody i krajobrazu kulturowego wymienione niżej.

2. W celu zachowania wymogów ochrony środowiska przy wszelkich działaniach inwestycyjnych oraz innych, związanych ze zmianą funkcji i sposobu użytkowania terenów lub obiektów, należy uwzględnić wymagania wynikające z przepisów, a ponadto:

1) zakazuje się lokalizacji przedsięwzięć mogących potencjalnie i zawsze znacząco oddziaływać na środowisko, z wyłączeniem przedsięwzięć infrastrukturalnych;

2) na terenie oznaczonym symbolem 1.U dopuszcza się lokalizację przedsięwzięć mogących potencjalnie znacząco oddziaływać na środowisko;

3) dopuszcza się wyłącznie prowadzenie takiej działalności gospodarczej, która nie powoduje ponadnormatywnego obciążenia środowiska poza granicami terenu, do którego prowadzący działalność posiada tytuł prawny;

4) przyjmuje się tereny o różnych funkcjach i wskazuje, które należą do poszczególnych rodzajów terenów ze względu na ochronę przed hałasem:

a) dla terenów zabudowy mieszkaniowej jednorodzinnej dopuszcza się poziom hałasu jak dla terenów przeznaczonych pod zabudowę mieszkaniową,

b) dla terenów zabudowy mieszkaniowo-usługowej dopuszcza się poziom hałasu jak dla terenów przeznaczonych na cele mieszkaniowo-usługowe,

c) dla terenów zabudowy usługowej, na których dopuszczono funkcję mieszkalną, dopuszcza się poziom hałasu jak dla terenów przeznaczonych na cele mieszkaniowo-usługowe;

5) w przypadku, gdy planowany rodzaj działalności może powodować uciążliwości akustyczne, inwestor jest zobowiązany, w granicach posiadanej nieruchomości, wykonać strefy zieleni izolacyjnej o różnej wysokości, co najmniej wzdłuż terenów przeznaczonych na cele mieszkaniowe;

6) dopuszczalne poziomy pól elektromagnetycznych dla terenów mieszkaniowych i miejsc dostępnych dla ludności należy przyjmować zgodnie z obowiązującymi przepisami;

7) zakazuje się odprowadzania ścieków w sposób pogarszający stan gleby oraz wód powierzchniowych i podziemnych;

8) nakazuje się wyposażenie terenów przeznaczonych do zabudowy w sieci i urządzenia infrastruktury technicznej do odprowadzania ścieków;

9) nakazuje się odbiór i gromadzenie odpadów w systemie zorganizowanym, przy stosowaniu na całym obszarze planu jednolitych zasad - zgodnie z obowiązującymi przepisami o odpadach, w tym obowiązku wstępnej segregacji i odzysku surowców wtórnych. Ewentualne odpady niebezpieczne winny być magazynowane i przekazywane podmiotom posiadającym stosowne zezwolenia.

3. Zakaz budowy nowych obiektów kubaturowych poza terenami przeznaczonymi w planie na cele inwestycyjne.

4. Przy utwardzaniu dojść i dojazdów (poza drogami publicznymi) zaleca się stosowanie elementów drobnowymiarowych, z preferencją dla materiałów naturalnych oraz ażurowych.

§ 8. 1. Na obszarze planu obowiązują ustalenia dotyczące zasad kształtowania przestrzeni publicznych wymienione niżej.

2. Tereny oznaczone na rysunku planu symbolami: 1.Z, 1.KDZ, 1.KDL, 1.KDD wyznacza się jako tereny przestrzeni publicznej.

3. W granicach przestrzeni publicznej dopuszcza się lokalizację obiektów małej architektury oraz reklam o maksymalnej powierzchni płaszczyzny reklamy 4m².

4. Na terenie oznaczonym symbolem 1.Z dopuszcza się lokalizację obiektów tymczasowych związanych z okolicznościowymi imprezami, na czas ich trwania.

5. Przy lokalizacji ogrodzeń wzdłuż dróg publicznych zachować warunki:

1) wykluczyć lokalizację ogrodzeń betonowych, w tym również prefabrykowanych, poza podmurówkami lub słupami;

2) ogrodzenia powinny być ażurowe, o łącznej powierzchni prześwitów nie mniejszej niż 60% powierzchni przęsła;

3) ogrodzenia winny się cechować jednolitą wysokością oraz rozwiązaniami materiałowymi.

§ 9. 1. Na obszarze planu obowiązują ustalenia dotyczące zasad i warunków podziału terenów na działki wymienione niżej.

2. Nie przewiduje się w obszarze planu zastosowanie trybu scalania. Dopuszcza się podział lub łączenie działek.

3. Ustala się zasady i warunki wiążące przy podziale gruntów na tereny i działki budowlane:

1) powierzchnia terenów lub działek dla projektowanych funkcji i urządzeń infrastruktury technicznej powinna być dostosowana do wymogów określających maksymalną powierzchnię zabudowy oraz powierzchnię biologicznie czynną;

URZĄD MIEJSKI
REFERAT GOSPODARKI
PRZESTRZENNEJ
Pl. Wolności 1
58-260 BIELAWA

2) narożniki wydzielanych działek przy drogach publicznych należy ściąć zgodnie z przepisami odrębnymi dla zapewnienia tzw. trójkątów widoczności oraz wymaganych promieni skrętu;

3) dopuszcza się lokalizowanie zabudowy na działkach nie spełniających ustaleń dotyczących szczegółowych zasad podziału pod warunkiem, że uzyskały one status działek budowlanych przed wejściem planu w życie, zostały wydzielone na podstawie prawomocnych decyzji lub stanowić będą efekt podziału, w wyniku którego część działki przeznaczona zostanie pod komunikację lub powiększenie działki sąsiedniej.

§ 10. 1. Na obszarze planu obowiązują ustalenia dotyczące zasad modernizacji, rozbudowy i budowy systemów komunikacji wymienione niżej.

2. Obszar planu obsługiwany będzie przez określony w planie system dróg publicznych uzupełniony przez drogi wewnętrzne.

3. Droga powiatowa w ciągu drogi Nr 3007D (ulica Wojska Polskiego), zachowuje wielofunkcyjny charakter, realizując równocześnie powiązania zewnętrzne klasy zbiorczej oraz lokalne przy ograniczeniu ilości zjazdów do niezbędnych.

4. Drogi publiczne klasy lokalnej obsługują połączenia lokalne.

5. Parametry techniczne dróg publicznych winny być sukcesywnie dostosowane do wymogów określonych w obowiązujących przepisach prawa - z uwzględnieniem uwarunkowań lokalnych, na odcinkach przebiegających w obszarach istniejącej zabudowy.

6. W obrębie terenów przeznaczonych pod zabudowę układ może być, stosownie do potrzeb, uzupełniony o odcinki dróg i dojazdów wewnętrznych niewydzielonych na rysunku planu.

7. Główne ciągi komunikacyjne zaleca się wyposażyć w zieleń szpalerową.

8. Wszystkie ciągi komunikacyjne muszą spełniać wymagania z zakresu ochrony przeciwpożarowej określone w przepisach odrębnych.

9. W obrębie działek przeznaczonych pod mieszkalnictwo i usługi należy zapewnić odpowiednią do potrzeb ilość miejsc parkingowych otwartych lub w obiektach zamkniętych. Dla nowej lub adaptowanej zabudowy należy zapewnić nie mniej niż:

1) 1 miejsce postojowe licząc na każde 40m^2 projektowanej powierzchni użytkowej w lokalach usługowych;

2) 2 miejsca postojowe licząc na 1 projektowane mieszkanie w zabudowie jednorodzinnej.

10. Nie mniej niż 5% urządzonych w obrębie działki budowlanej miejsc postojowych powinny stanowić miejsca przeznaczone dla osób niepełnosprawnych. Warunek ten nie dotyczy zabudowy jednorodzinnej.

§ 11. 1. Na obszarze planu obowiązują ustalenia dotyczące zasad obsługi obszaru oraz modernizacji, rozbudowy i budowy systemów infrastruktury technicznej wymienione niżej.

2. Wszelkie sieci należy lokalizować wzdłuż linii rozgraniczających lub granic nieruchomości w maksymalnym do nich zbliżeniu przy uwzględnieniu stosownych warunków technicznych.

3. Zasady zaopatrzenia w wodę:

1) przewiduje się wyłącznie z sieci miejskiej istniejącej oraz rozbudowywanej dla potrzeb nowych inwestycji oraz ochrony przeciwpożarowej na zasadach określonych przez jej zarządcę;

2) zezwala się na prowadzenie sieci w pasach linii rozgraniczających dróg, w obszarach zieleni publicznej oraz wzdłuż linii podziałów oraz granic nieruchomości.

4. Odprowadzanie i oczyszczanie ścieków:

1) ustala się rozbudowę miejskiej sieci kanalizacyjnej;

2) ustala się zakaz odprowadzania nieoczyszczonych odpowiednio ścieków przemysłowych, komunalnych i bytowych do wód powierzchniowych i do ziemi;

3) ustala się zakaz odprowadzania nieoczyszczonych odpowiednio ścieków przemysłowych, komunalnych i bytowych do wód powierzchniowych i do ziemi;

4) z terenów przeznaczonych do zainwestowania wody opadowe należy odprowadzać do kanalizacji deszczowej. W przypadku braku kanalizacji deszczowej dopuszcza się odprowadzenie wód opadowych zgodnie z przepisami odrębnymi.

5. Zasady zaopatrzenia w energię elektryczną:

1) utrzymuje się zasilanie obszaru ze stacji elektroenergetycznych (GPZ) poprzez sieć rozdzielczą napowietrzno – kablową 20 kV i istniejące stacje transformatorowe - według warunków ustalonych przez dysponenta urządzeń;

2) zaspokojenie przewidywanego wzrostu zapotrzebowania w okresie perspektywicznym, wynikającego ze sporządzonego bilansu energetycznego, nastąpi poprzez modernizację i przebudowę (np. wymianę transformatorów) istniejących sieci i urządzeń średniego napięcia, oraz budowę nowych odcinków linii kablowych i stacji trafo w miejscach przeznaczonych pod zabudowę kubaturową;

3) ustala się zakaz budowy linii napowietrznych oraz słupowych stacji transformatorowych oraz nakaz sukcesywnego zastępowania istniejących sieci napowietrznych kablowymi.

6. W zakresie zasad zaopatrzenia w gaz ziemny ustala się budowę sieci i urządzeń przesyłu lub zaopatrzenia w gaz ziemny.

7. Ustala się następujące zasady postępowania z odpadami w oparciu o przepisy szczególne:

1) organizację odbioru odpadów ze wszystkich gospodarstw domowych i obiektów usługowych na obszarze planu;

2) segregację odpadów u źródeł ich powstawania;

3) ewentualne odpady niebezpieczne winny być magazynowane i przekazywane podmiotom posiadającym stosowne zezwolenia.

8. Zasady zaopatrzenia w ciepło:

1) zaleca się stosowanie centralnych lub indywidualnych systemów z wykorzystaniem atestowanych urządzeń grzewczych na paliwa ekologiczne;

2) nie zezwala się na realizację instalacji zbiornikowej gazu propan/butan w strefie frontowej działki, jedynie poza liniami zabudowy;

3) dopuszcza się w zabudowie mieszkaniowej jednorodzinnej stosowanie, jako dodatkowego źródła ciepła, instalacji kominkowych.

9. W zakresie obsługi telekomunikacyjnej utrzymuje się istniejący system łączności przewodowej oraz ustala kontynuację budowy sieci magistralnych i abonenckich.

§ 12. 1. Ustala się zasady ochrony dziedzictwa kulturowego, zabytków i dóbr kultury współczesnej.

2. Ustala się ochronę zewidencjonowanego stanowiska archeologicznego Bielawa 38/13/89-24.

3. Ustala się strefę obserwacji archeologicznej „OW" dla w/w stanowiska wraz z jego otoczeniem o promieniu 60 m.

4. W strefie „OW" wszelkie zamierzenia inwestycyjne związane z prowadzeniem prac ziemnych wymagają pozwolenia wojewódzkiego konserwatora zabytków oraz przeprowadzenia archeologicznych badań ratowniczych wyprzedzających lub towarzyszących inwestycji.

Rozdział 2.
Przepisy dotyczące poszczególnych terenów wydzielonych liniami rozgraniczającymi.

§ 13. 1. Dla terenów oznaczonych symbolami 1.MN i 2.MN ustala się:

1) przeznaczenie podstawowe - pod zabudowę mieszkaniową jednorodzinną;

2) przeznaczenie dopuszczalne dla:

a) garaży wolnostojących, wbudowanych lub dobudowanych do istniejących budynków mieszkalnych,

b) budynków gospodarczych towarzyszących budynkom mieszkalnym,

c) wbudowanych w budynki mieszkalne lokali użytkowych, pod warunkiem, że w tych lokalach może być prowadzona tylko działalność nieuciążliwa,

URZĄD MI
REFERAT GOSP
PRZESTRZENI
Pl. Wolności
58-260 BIELAW

d) dróg i dojazdów niewydzielonych, zatok postojowych i parkingów przyobiektowych,

e) sieci i urządzeń infrastruktury technicznej,

f) zieleni, w tym w ogródkach przydomowych i obiektów małej architektury.

2. Dla terenów, o których mowa w ust. 1, określa się następujące zasady ochrony i kształtowania ładu przestrzennego oraz parametry i wskaźniki kształtowania zabudowy oraz zagospodarowania terenu, z uwzględnieniem ustaleń § 6:

1) lokalizowanie zabudowy mieszkaniowej jednorodzinnej w układzie wolnostojącym;

2) powierzchnia zabudowana budynkami nie powinna przekraczać 30% powierzchni działki, jeżeli ten parametr został przekroczony na danej nieruchomości przed wejściem w życie planu, dopuszcza się powiększenie powierzchni zabudowanej nie więcej niż o 10%;

3) wysokość zabudowy jednorodzinnej liczoną od poziomu terenu do jej najwyższego elementu konstrukcyjnego ustala się na maksimum 2 kondygnacje nadziemne wraz z poddaszem, lecz nie więcej niż 10 m;

4) wysokość zabudowy gospodarczej i garaży liczoną od poziomu terenu do jej najwyższego elementu konstrukcyjnego ustala się na maksimum 1 kondygnację nadziemną, lecz nie więcej niż 5m;

5) udział powierzchni biologicznie czynnej minimum 50% powierzchni działki; jeżeli ten parametr został przekroczony na danej nieruchomości przed wejściem w życie planu, dopuszcza się zmniejszenie powierzchni biologicznie czynnej nie więcej niż o 10%;

6) dachy dwuspadowe lub wielospadowe kalenicowe o symetrycznym układzie połaci i nachyleniu w zakresie 30-45°, o kalenicy głównej równoległej do frontu działki;

7) pokrycia dachowe w postaci dachówki ceramicznej lub materiałów dachówkopodobnych w tonacji czerwieni zbliżonej do naturalnego koloru cegły.

3. Szczególne zasady i warunki scalania i podziału nieruchomości z uwzględnieniem ustaleń § 9, przy czym minimalną szerokość frontów działek przeznaczonych pod zabudowę ustala się na 20 m.

§ 14. 1. Dla terenu oznaczonego symbolem 1.MNU ustala się:

1) przeznaczenie podstawowe - pod zabudowę mieszkaniową jednorodzinną i usługową;

2) przeznaczenie dopuszczalne dla:

a) garaży wolnostojących, wbudowanych lub dobudowanych do istniejących budynków mieszkalnych,

b) budynków gospodarczych towarzyszących budynkom mieszkalnym,

c) wolnostojących obiektów usług nieuciążliwych lub lokalu użytkowego w budynku mieszkalnym, pod warunkiem, że będzie w nim prowadzona tylko działalność nieuciążliwa,

d) dróg i dojazdów niewydzielonych, zatok postojowych i parkingów przyobiektowych,

e) sieci i urządzeń infrastruktury technicznej.

2. Dla terenu, o którym mowa w ust. 1, określa się następujące zasady ochrony i kształtowania ładu przestrzennego oraz parametry i wskaźniki kształtowania zabudowy oraz zagospodarowania terenu, z uwzględnieniem ustaleń § 6:

1) lokalizowanie zabudowy mieszkaniowej jednorodzinnej w układzie wolnostojącym lub bliźniaczym;

2) powierzchnia zabudowana budynkami nie powinna przekraczać 30% powierzchni działki, jeżeli ten parametr został przekroczony na danej nieruchomości przed wejściem w życie planu, dopuszcza się powiększenie powierzchni zabudowanej nie więcej niż o 10%;

3) wysokość zabudowy jednorodzinnej i usługowej liczoną od poziomu terenu do jej najwyższego elementu konstrukcyjnego ustala się na maksimum 2 kondygnacje nadziemne wraz z poddaszem, lecz nie więcej niż 10 m;

4) wysokość zabudowy gospodarczej i garaży liczoną od poziomu terenu do jej najwyższego elementu konstrukcyjnego ustala się na maksimum 1 kondygnację nadziemną, lecz nie więcej niż 5m;

5) udział powierzchni biologicznie czynnej minimum 30% powierzchni działki;

6) dachy dwuspadowe lub wielospadowe kalenicowe o symetrycznym układzie połaci i nachyleniu w zakresie 30-45°, o kalenicy głównej równoległej do frontu działki;

7) pokrycia dachowe w postaci dachówki ceramicznej lub materiałów dachówkopodobnych w tonacji czerwieni zbliżonej do naturalnego koloru cegły.

3. Szczególne zasady i warunki scalania i podziału nieruchomości z uwzględnieniem ustaleń § 9:

1) minimalną szerokość frontów działek przeznaczonych pod zabudowę ustala się na 30 m;

2) kąt położenia granic wydzielanych działek w stosunku do granicy linii rozgraniczającej terenu drogi publicznej lub wewnętrznej powinien zawierać się w przedziale 80-100°;

3) minimalna powierzchnia działki 1500 m².

§ 15. 1. Dla terenów oznaczonych symbolami 1.U, 2.U i 3.U ustala się:

1) przeznaczenie podstawowe - pod zabudowę usługową;

2) przeznaczenie dopuszczalne dla:

a) obiektów związanych z działalnością produkcyjną na terenach oznaczonych symbolami 1.U i 2.U,

b) garaży wolnostojących, wbudowanych lub dobudowanych, towarzyszących budynkom usługowym,

c) dróg i dojazdów niewydzielonych, zatok postojowych i parkingów przyobiektowych,

d) sieci i urządzeń infrastruktury technicznej.

2. Dla terenów, o których mowa w ust. 1 określa się następujące zasady ochrony i kształtowania ładu przestrzennego oraz parametry i wskaźniki kształtowania zabudowy oraz zagospodarowania terenu, z uwzględnieniem ustaleń § 6:

1) lokalizowanie zabudowy usługowej w układzie wolnostojącym lub bliźniaczym;

2) powierzchnia zabudowana budynkami nie powinna przekraczać 50% powierzchni działki, z wyjątkiem terenu 3.U, dla którego wskaźnik ten ustala się na 40 % powierzchni działki;

3) wysokość zabudowy usługowej liczoną od poziomu terenu do jej najwyższego elementu konstrukcyjnego ustala się na maksimum 2 kondygnacje nadziemne, lecz nie więcej niż 12 m;

4) wysokość zabudowy gospodarczej i garaży liczoną od poziomu terenu do jej najwyższego elementu konstrukcyjnego ustala się na maksimum 1 kondygnację nadziemną lecz nie więcej niż 5m;

5) udział powierzchni biologicznie czynnej minimum 20% powierzchni działki;

6) dachy dwuspadowe lub wielospadowe kalenicowe o symetrycznym układzie połaci i nachyleniu w zakresie 30-45°, z zastrzeżeniem, że na terenach oznaczonych symbolami 1.U i 2.U dopuszcza się dachy płaskie;

7) pokrycia dachowe, z wyjątkiem dachów płaskich, w postaci dachówki lub materiałów dachówkopodobnych w tonacji czerwieni zbliżonej do naturalnego koloru cegły;

8) w odniesieniu do faktury elewacji poszczególnych budynków nie będących tymczasowymi obiektami budowlanymi lokalizowanymi na terenie oznaczonym symbolem 1.U i 2.U od strony przestrzeni publicznych wprowadza się następujące ustalenia:

a) na co najmniej 50% ich łącznej powierzchni należy użyć: kamienia naturalnego lub sztucznego, materiałów ceramicznych, szlachetnych tynków, przeszkleń lub gotowych materiałów okładzinowych w kolorystyce i fakturze zbliżonej do naturalnej;

b) zakazuje się użycia na elewacjach blach falistych i trapezowych oraz pokryć typu siding.

3. Zakazuje się lokalizacji funkcji mieszkalnej, z wyjątkiem terenów oznaczonych symbolami 2.U i 3.U, na których dopuszcza się lokalizację mieszkania właściciela.

4. Szczególne zasady i warunki scalania i podziału nieruchomości z uwzględnieniem ustaleń § 9:

1) minimalną szerokość frontów działek przeznaczonych pod zabudowę ustala się na 30 m;

2) kąt położenia granic wydzielanych działek w stosunku do granicy linii rozgraniczającej terenu drogi publicznej lub wewnętrznej powinien zawierać się w przedziale 80-100°;

URZĄD M
REFERAT GOSP
PRZESTRZEN
Pl. Wolności
58-260 BIEL

3) minimalna powierzchnia działki 1500 m².

§ 16. 1. Dla terenu oznaczonego symbolem 1.Z ustala się:

1) przeznaczenie podstawowe - pod zieleń urządzoną publiczną oraz zabudowę związaną z funkcją rekreacyjno-sportową;

2) przeznaczenie dopuszczalne dla:

a) sieci i urządzeń infrastruktury technicznej,

b) obiektów małej architektury,

c) dróg i dojazdów niewydzielonych, zatok postojowych i parkingów przyobiektowych.

2. Dla terenu, o którym mowa w ust. 1, określa się następujące zasady ochrony i kształtowania ładu przestrzennego oraz parametry i wskaźniki kształtowania zabudowy oraz zagospodarowania terenu, z uwzględnieniem ustaleń § 6:

1) powierzchnia zabudowana budynkami nie powinna przekraczać 20% powierzchni działki;

2) wysokość zabudowy liczoną od poziomu terenu do jej najwyższego elementu konstrukcyjnego ustala się na maksimum 2 kondygnacje nadziemne wraz z poddaszem, lecz nie więcej niż 10 m;

3) udział powierzchni biologicznie czynnej minimum 50% powierzchni działki;

4) dachy dwuspadowe lub wielospadowe kalenicowe o symetrycznym układzie połaci i nachyleniu w zakresie 25-45°;

5) pokrycia dachowe w postaci dachówki lub materiałów dachówkopodobnych w tonacji czerwieni zbliżonej do naturalnego koloru cegły.

3. Dopuszcza się, za zgodą zarządcy, obudowanie lub zarurowanie istniejącego cieku melioracyjnego.

§ 17. 1. Dla terenu oznaczonego symbolem 1.KDZ ustala się przeznaczenie podstawowe pod drogę publiczną klasy zbiorczej, jednojezdniową.

2. Dla terenu, o którym mowa w ust. 1, ustala się następujące zasady zagospodarowania:

a) szerokość w liniach rozgraniczających min. 20,0 m,

b) szerokość jezdni nie mniej niż 6,5 m z możliwością poszerzenia w wyznaczonych miejscach parkowania oraz skrzyżowań z innymi drogami,

c) utrzymanie wydzielonego ciągu pieszego o szerokości nie mniej niż 1,5 m obustronnego,

d) dopuszcza się wprowadzenie ścieżki rowerowej, ciągów pieszych, zieleni towarzyszącej, elementów małej architektury oraz miejsc postojowych,

e) dopuszcza się realizację obiektów inżynieryjnych związanych z budową drogi oraz sieci i urządzeń infrastruktury technicznej.

§ 18. 1. Dla terenu oznaczonego symbolem 1.KDL ustala się przeznaczenie podstawowe pod drogę publiczną klasy lokalnej, jednojezdniową.

2. Dla terenu, o którym mowa w ust. 1, ustala się następujące zasady zagospodarowania:

a) szerokość w liniach rozgraniczających zgodnie z rysunkiem planu, jednak nie mniej niż 12,0 m,

b) szerokość jezdni nie mniej niż 6,0 m z możliwością poszerzenia w wyznaczonych miejscach parkowania oraz skrzyżowań z innymi drogami,

c) dopuszcza się wprowadzenie ścieżki rowerowej, zieleni towarzyszącej, elementów małej architektury oraz miejsc postojowych,

d) dopuszcza się realizację obiektów inżynieryjnych związanych z budową drogi oraz sieci i urządzeń infrastruktury technicznej.

§ 19. 1. Dla terenu oznaczonego symbolem 1.KDD ustala się przeznaczenie podstawowe pod drogę publiczną klasy dojazdowej, jednojezdniową.

2. Dla terenu, o którym mowa w ust. 1, ustala się następujące zasady zagospodarowania:

a) szerokość w liniach rozgraniczających min. 10,0 m,

b) szerokość jezdni nie mniej niż 6,0 m z możliwością poszerzenia w wyznaczonych miejscach parkowania oraz skrzyżowań z innymi drogami,

c) dopuszcza się wprowadzenie ścieżki rowerowej, zieleni towarzyszącej, elementów małej architektury oraz miejsc postojowych,

d) dopuszcza się realizację obiektów inżynieryjnych związanych z budową drogi oraz sieci i urządzeń infrastruktury technicznej.

§ 20. 1. Dla terenu oznaczonego symbolem 1.KDW ustala się przeznaczenie podstawowe: pod drogę wewnętrzną, ogólnodostępną.

2. Dla terenu, o którym mowa w ust. 1, ustala się następujące zasady zagospodarowania:

a) szerokość w liniach rozgraniczających zgodnie z rysunkiem planu, jednak nie mniej niż 8,0 m,

b) dopuszcza się drogę jednoprzestrzenną o szerokości pasa ruchu 5,0 m jako ciąg pieszo-jezdny,

c) dopuszcza się realizację obiektów inżynieryjnych związanych z budową drogi oraz sieci i urządzeń infrastruktury technicznej.

Rozdział 3.
Przepisy końcowe.

§ 21. 1. Stawkę procentową służącą naliczeniu opłaty, o której mowa w art. 36 ust. 4 ustawy o planowaniu i zagospodarowaniu przestrzennym ustala się w wysokości 30 %, z zastrzeżeniem ust. 2.

2. W odniesieniu do terenów gminy, z wyłączeniem gruntów, na których ustanowiono prawo użytkowania wieczystego, bądź zbywanych na rzecz gminy, stawkę procentową ustala się w wysokości 10 %.

§ 22. Wykonanie niniejszej uchwały powierza się Burmistrzowi Bielawy.

§ 23. Miejscowy plan zagospodarowania przestrzennego wchodzi w życie po upływie 30 dni od dnia ogłoszenia w Dzienniku Urzędowym Województwa Dolnośląskiego.

Przewodniczący Rady
Miejskiej

Leszek Stróżyk

URZĄD MIEJSKI
REFERAT GOSPODARKI
PRZESTRZENNEJ
Pl. Wolności 1
58-260 BIELAWA

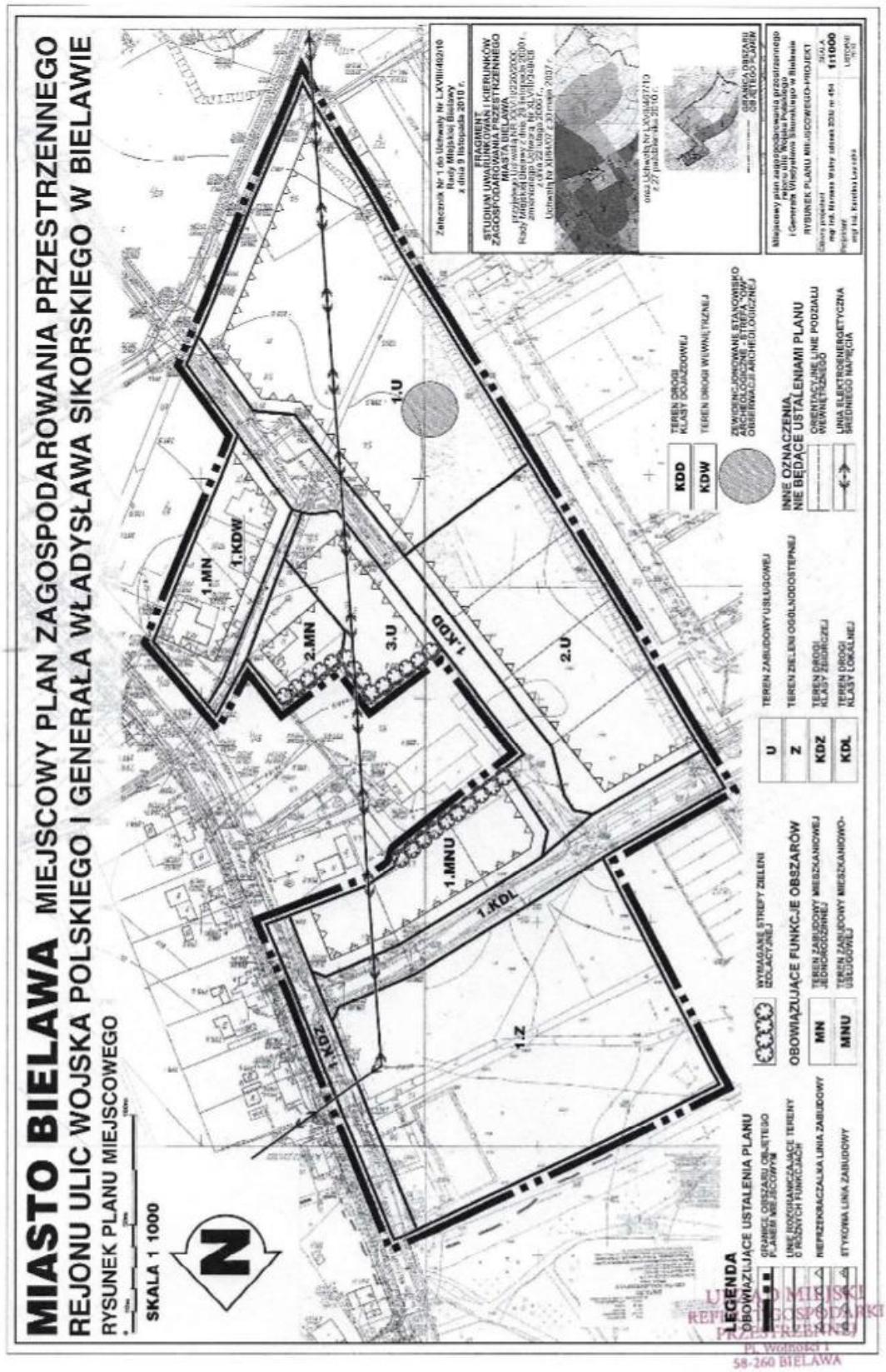
MIASTO BIELAWA MIEJSCOWY PLAN ZAGOSPODAROWANIA PRZESTRZENNEGO
REJONU ULIC WOJSKA POLSKIEGO I GENERAŁA WŁADYSŁAWA SIKORSKIEGO W BIELAWIE
RYSUNEK PLANU MIEJSCOWEGO
SKALA 1 1000
N
1.MN
1.KDW
2.MN
3.U
1.KDD
1.U
2.U
1.MNU
1.KDL
1.KDZ
1.Z
LEGENDA
OBOWIĄZUJĄCE USTALENIA PLANU
GRANICE OBSZARU OBJĘTEGO PLANEM MIEJSCOWYM
LINIE WYCHARAKTERYZOWANE TERENY O RÓŻNYCH FUNKCJACH
NIEPRZEKRACZALNA LINIA ZABUDOWY
STYCZNA LINIA ZABUDOWY
WYMAGANE STREFY ZIELENI (OCHRONNEJ)
OBOWIĄZUJĄCE FUNKCJE OBSZARÓW
MN TEREN ZABUDOWY MIESZKANIOWEJ JEDNORODZINNEJ
MNU TEREN ZABUDOWY MIESZKANIOWO-USŁUGOWEJ
U TEREN ZABUDOWY USŁUGOWEJ
Z TEREN ZIELENI OGÓLNODOSTĘPNEJ
KDZ TEREN DROGI KLASY ZBIORCZEJ
KDL TEREN DROGI KLASY LOKALNEJ
KDD TEREN DROGI KLASY DOJAZDOWEJ
KDW TEREN DROGI WEWNĘTRZNEJ
ZEWIDENCJONOWANE STANOWISKO ARCHEOLOGICZNE - STREFA "OP" OBSERWACJI ARCHEOLOGICZNEJ
INNE OZNACZENIA NIE BĘDĄCE USTALENIAMI PLANU
ORIENTACYJNE LINIE PODZIAŁU WEWNĘTRZNEGO
LINIA ELEKTROENERGETYCZNA ŚREDNIEGO NAPIĘCIA
Załącznik Nr 1 do Uchwały Nr LXVIII/402/10 Rady Miejskiej Bielawy z dnia 9 listopada 2010 r.
FRAGMENT STUDIUM UWARUNKOWAŃ I KIERUNKÓW ZAGOSPODAROWANIA PRZESTRZENNEGO MIASTA BIELAWA
GRANICA OBSZARU OBJĘTEGO PLANEM
Miejscowy plan zagospodarowania przestrzennego rejonu ulic Wojska Polskiego i Generała Władysława Sikorskiego w Bielawie
RYSUNEK PLANU MIEJSCOWEGO-PROJEKT
Skala 1:1000
UMIEJSCOWIONY REFERAT GOSPODARKI PRZESTRZENNEJ
Pl. Wolności 1
58-260 BIELAWA

Burmistrz Miasta Bielawa

Bielawa, dnia 4 sierpnia 2020 roku

GP. 6733.7.2020

DECYZJA Nr 7/2020

O USTALENIU LOKALIZACJI INWESTYCJI CELU PUBLICZNEGO

Na podstawie art. 50 ust. 1 ustawy z dnia 27 marca 2003 roku o planowaniu i zagospodarowaniu przestrzennym /Dz.U. z 2020r. poz. 293 ze zmianami/ oraz art. 104 Kodeksu postępowania administracyjnego /Dz. U. z 2020r. poz. 256 ze zmianami/, po rozpatrzeniu wniosku Pana Tomasza Cabały, reprezentującego firmę MTI Projekt Tomasz Cabała, występującego z pełnomocnictwa udzielonego przez Burmistrza Miasta Bielawa, reprezentującego Gminę Bielawa, wszczął postępowanie w sprawie ustalenia lokalizacji inwestycji celu publicznego dla zadania – "Budowa Dolnośląskiego Centrum Nauki Jazdy na Rowerze w Bielawie, na działkach o numerach geodezyjnych 34 i 4/2 obręb Osiedle.

ustalam lokalizację inwestycji celu publicznego polegającej na:

budowie Dolnośląskiego Centrum Nauki Jazdy na Rowerze w Bielawie, na działkach o numerach geodezyjnych 34 i 4/2 obręb Osiedle, zgodnie z załącznikiem graficznym stanowiącym integralną część decyzji.

1. Ustalenia dotyczące rodzaju zabudowy.

Obiekty i urządzenia rekreacyjne.

2.Warunki i szczegółowe zasady zabudowy i zagospodarowania terenu wynikające z przepisów odrębnych.

1. Ustalenia dotyczące funkcji zabudowy i zagospodarowania terenu:
   Lokalizacja w obszarze strefy rekreacyjnej (park miejski).
   Projektowana inwestycja stanowi obsługę funkcji podstawowej.
2. Ustalenia dotyczące warunków i wymagań kształtowania ładu przestrzennego.
   Lokalizacja zgodnie z załącznikiem graficznym.
3. Ustalenia dotyczące ochrony środowiska, przyrody i krajobrazu.
   Nie ustala się ze względu na brak uwarunkowań i ograniczeń wynikających z obowiązujących przepisów.
4. Ustalenia dotyczące ochrony dziedzictwa kulturowego i zabytków oraz dóbr kultury współczesnej.
   Działka o numerze geodezyjnym 4/2 obręb Osiedle położona jest w obrębie ośrodka historycznego Miasta Bielawa, wpisanego do rejestru zabytków pod numerem A/2562/507 decyzją z dnia 1.12.1958r.
5. Ustalenia dotyczące obsługi w zakresie komunikacji i infrastruktury technicznej:
   Zgodnie z opinią Referatu infrastruktury w/m wyrażoną w piśmie z dnia 27 lipca 2020r.: „Skomunikować obiekt w zakresie „dojścia" z układem alejek Parku Miejskiego".
6. Ustalenia wymagań dotyczących ochrony interesów osób trzecich.
   Zapewnić ochronę uzasadnionych interesów osób trzecich zgodnie z przepisami ustawy Prawo budowlane i innymi, szczególnie przed pozbawieniem dostępu do dróg publicznych.
   Zgodnie z art. 144 Kodeksu Cywilnego budowa nie powinna powodować pogorszenia warunków użytkowania nieruchomości sąsiednich, w szczególności zapewnić dostęp do dróg publicznych.

3. Linie rozgraniczające teren inwestycji zostały wyznaczone na mapie stanowiącej załącznik do niniejszej decyzji.

Niniejsza decyzja wygasa jeżeli :

REFERAT GOSPODARKI PRZESTRZENNEJ 58-260 Bielawa, pl. Wolności 1, tel. +48 74 83 28 743 fax: +48 74 83 35 838
NIP: 882-18-69-602 REGON: 000524950, e-mail: um@um.bielawa.pl, www.bielawa.pl

1) Inny wnioskodawca uzyska pozwolenie na budowę.
2) Zostanie uchwalony miejscowy plan zagospodarowania przestrzennego lub jego zmiana, zawierające ustalenia inne niż ustalenia decyzji, z wyjątkiem przypadku, gdy zostanie wydana ostateczna decyzja o pozwoleniu na budowę */art. 65 ustawy o planowaniu i zagospodarowaniu przestrzennym/*.

UZASADNIENIE

Na podstawie art. 104 § 4 Kpa odstąpiono od uzasadnienia decyzji.

Od decyzji przysługuje odwołanie do Samorządowego Kolegium Odwoławczego w Wałbrzychu za pośrednictwem Burmistrza Miasta Bielawa w terminie 14 dni od dnia jej doręczenia. W trakcie biegu terminu do wniesienia odwołania stronie przysługuje prawo zrzeczenia się odwołania. Decyzja staje się ostateczna i prawomocna z dniem doręczenia Burmistrzowi Miasta Bielawa oświadczenia o zrzeczeniu się prawa do odwołania ostatniej ze stron postępowania.
Odwołanie powinno zawierać zarzuty odnoszące się do decyzji, określać istotę i zakres żądania będącego przedmiotem odwołania oraz wskazywać dowody uzasadniające to żądanie */art. 53 ust. 6 ustawy o planowaniu i zagospodarowaniu przestrzennym/*.

Załącznik graficzny Nr 1

Z up. BURMISTRZA
Waldemar Nędza
KIEROWNIK REFERATU
GOSPODARKI PRZESTRZENNEJ

Otrzymują:
1. P. Tomasz Cabała
2. Referat Infrastruktury Technicznej w/m
3. Referat Gospodarki Mieniem w/m
4. a/a

Do wiadomości:
1. Marszałek Województwa Dolnośląskiego
2. Starostwo Powiatowe w Dzierżoniowie
3. Ośrodek Sportu i Rekreacji w Bielawie

Decyzja niniejsza jest ostateczna

Bielawa, dnia 4 sierpnia 2020r.

.....
podpis

Opłata skarbowa: zwolniono z opłaty skarbowej na podstawie przepisów ustawy z dnia 16.11.2006r. o opłacie skarbowej.

Sprawę prowadzi: Izabela Zarzycka

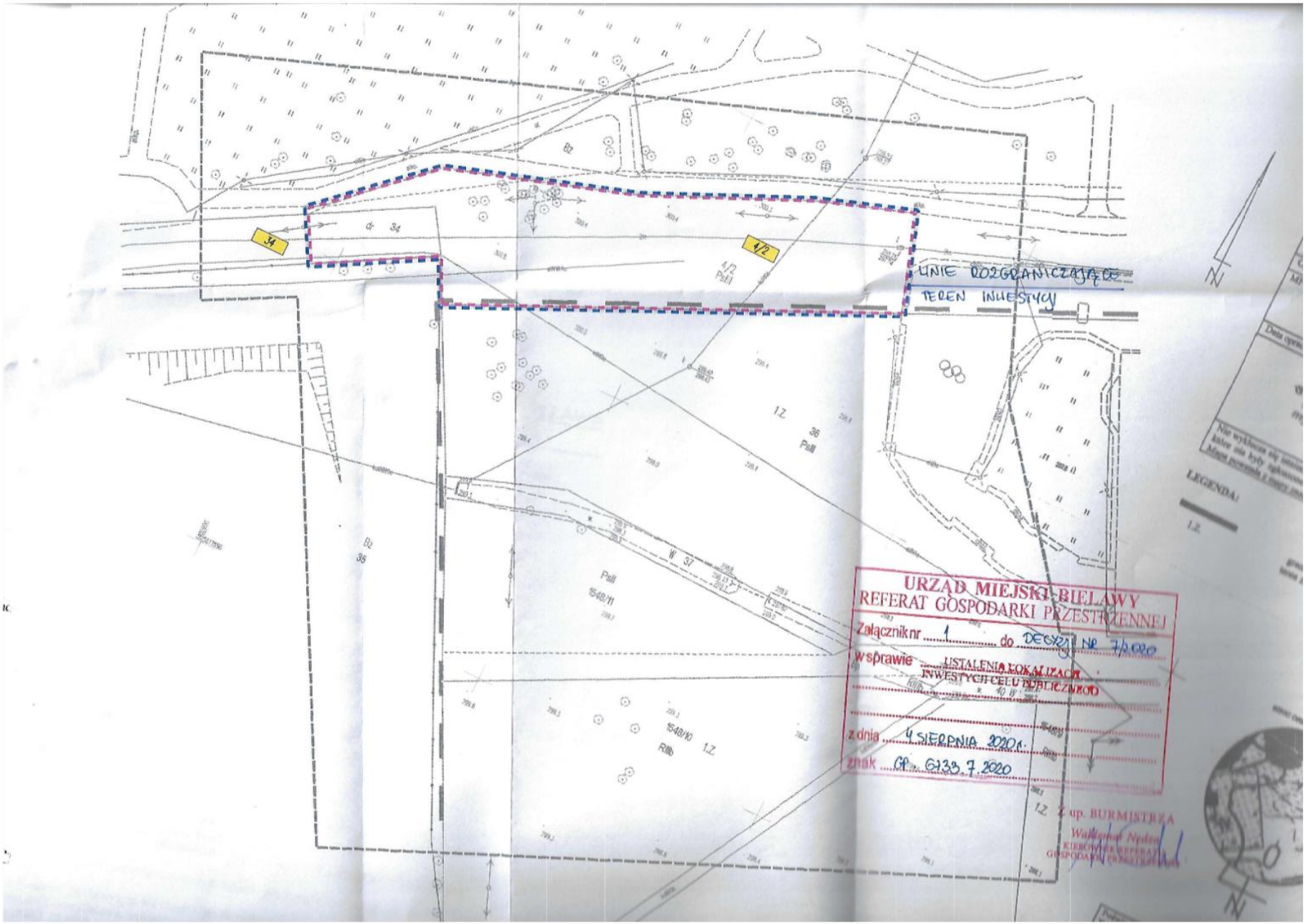
LINIE ROZGRANICZAJĄCE
TEREN INWESTYCJI
34
4/2
Bz
35
Pall
1548/11
1548/10
Rlb
1.Z
W 37
W 40
LEGENDA:
URZĄD MIEJSKI BIELAWY
REFERAT GOSPODARKI PRZESTRZENNEJ
Załącznik nr 1 do DECYZJI Nr 7/2020
w sprawie USTALENIA LOKALIZACJI INWESTYCJI CELU PUBLICZNEGO
z dnia 4 SIERPNIA 2020 r.
znak GP. 6133.7.2020
Z up. BURMISTRZA
KIEROWNIK REFERATU GOSPODARKI PRZESTRZENNEJ

Urząd Miejski w Bielawie

Bielawa, dnia 20.07.2020

IZ.7013.16.2020

ZGODA WŁAŚCICIELA URZĄDZENIA WODNEGO

Numer pisma: IZ.KW-00153/20
Znak pisma: IZ.7013.16.2020

Gmina Bielawa z siedzibą przy Pl. Wolności 1, 58-260 Bielawa oświadcza, że jako właściciel urządzenia wodnego, tj. rowu w miejscowości Bielawa (działka nr 37 obręb Osiedle, gmina Bielawa) wyraża zgodę na przebudowę w/w rowu polegającą na wykonaniu przepustów w ramach zadania: „BUDOWA DOLNOŚLĄSKIEGO CENTRUM NAUKI JAZDY NA ROWERZE W BIELAWIE".

BURMISTRZ
dr Andrzej Hordyj

REFERAT INWESTYCJI I ZAMÓWIEŃ 58-260 Bielawa, ul. Piastowska 1, tel. +48 74 83 28 700, fax: +48 74 83 35 838,
NIP: 882-18-69-602 REGON: 000524950, e-mail: um@um.bielawa.pl, www.bielawa.pl

TAURON Dystrybucja S.A.
Oddział w Wałbrzychu
ul. Piotra Wysockiego 11, 58-300 Wałbrzych
Infolinia: +48 32 606 0 616
info@tauron-dystrybucja.pl

TAURON DYSTRYBUCJA

TD/OWB/OMD/2020-07-21/0000001
511/14/1015688147
TD/OWB/OMD/UB/MP/151/2020

Dzierżoniów, dnia 21.07.2020

1015802222

MTI PROJEKT
Tomasz Cabała
ul. Sienkiewicza 10A/4
58-200 Dzierżoniów

Dotyczy: wniosku o aktualizację mapy w zakresie naniesienia uzbrojenia terenu dla planowanej budowy Dolnośląskiego Centrum Nauki Jazdy na Rowerze w Bielawie, działka numer 4/2 i 36.

W odpowiedzi na Pana wniosek informujemy, że na załączonej mapie naniesiono orientacyjne przebiegi linii kablowej średniego napięcia i linii napowietrznej niskiego napięcia wraz z klauzulami informacyjnymi znajdującymi się na odwrocie, do których należy się bezwzględnie stosować.

Wszelkie zbliżenia i skrzyżowania projektowanej inwestycji z urządzeniami TAURON Dystrybucja S.A. należy wykonać zgodnie z ogólnie obowiązującymi przepisami i normami.

W związku z występującą kolizją z urządzeniami energetycznymi będącymi własnością TAURON Dystrybucja S.A. Oddział w Wałbrzychu, należy złożyć wniosek o wydanie technicznych warunków usunięcia kolizji powołując się na dostarczone uzgodnienie.

Warunkiem rozpoczęcia robót jest podpisanie Umowy / Porozumienia z TAURON Dystrybucja S.A.

Ponadto informujemy, że na danym terenie mogą znajdować się urządzenia elektroenergetyczne i teletechniczne nie będące własnością TAURON Dystrybucja S.A. Oddział w Wałbrzychu lub urządzenia będące własnością TAURON Dystrybucja S.A., które nie są zinwentaryzowane na mapach geodezyjnych.

Ważność uzgodnienia ustala się na okres dwóch lat, licząc od daty niniejszego pisma.

Faktura za usługę zostanie wysłana osobną korespondencją.

Z poważaniem

TAURON Dystrybucja S.A.
Oddział w Wałbrzychu
Starszy specjalista ds. dokumentacji
Michał Pietuch

Pismo sporządził:
Michał Pietuch (691501866)

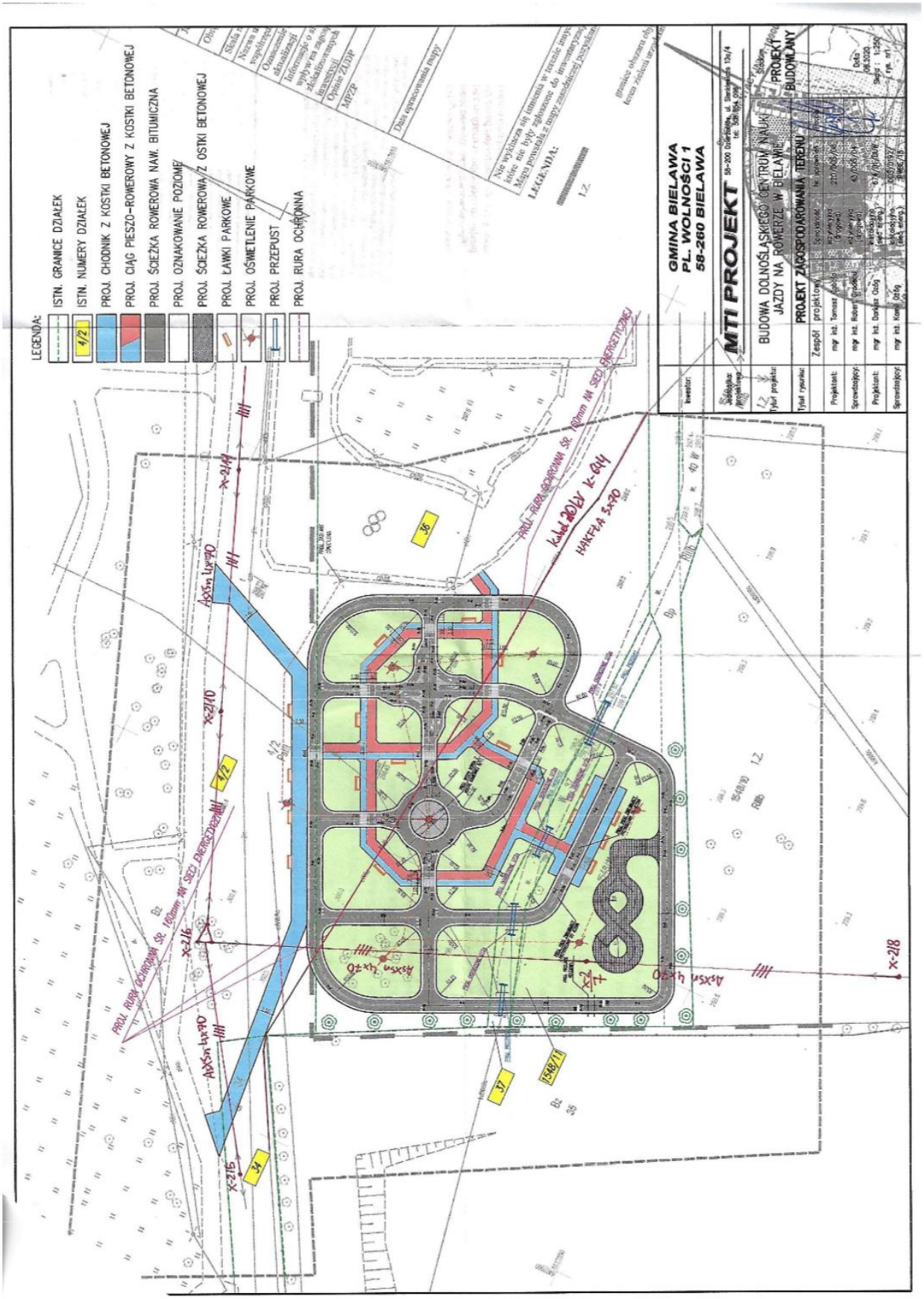
LEGENDA:
ISTN. GRANICE DZIAŁEK
ISTN. NUMERY DZIAŁEK
PROJ. CHODNIK Z KOSTKI BETONOWEJ
PROJ. CIĄG PIESZO-ROWEROWY Z KOSTKI BETONOWEJ
PROJ. ŚCIEŻKA ROWEROWA NAW. BITUMICZNA
PROJ. OZNAKOWANIE POZIOME
PROJ. ŚCIEŻKA ROWEROWA Z OSTKI BETONOWEJ
PROJ. ŁAWKI PARKOWE
PROJ. OŚWIETLENIE PARKOWE
PROJ. PRZEPUST
PROJ. RURA OCHRONNA
GMINA BIELAWA
PL. WOLNOŚCI 1
58-260 BIELAWA
MTI PROJEKT
BUDOWA DOLNOŚLĄSKIEGO CENTRUM NAUKI JAZDY NA ROWERZE W BIELAWIE
PROJEKT BUDOWLANY
PROJEKT ZAGOSPODAROWANIA TERENU
PROJ. RURA OCHRONNA SR. 160mm W SIECI ENERGETYCZNEJ
Kabel 20kV K-604
HAKFLA 3x20
AXSXn 4x20
X-216
X-217
X-218
X-214
X-215
1/2
37
34
56
1.548/11

Państwowe
Gospodarstwo Wodne
Wody Polskie

Dzierżoniów, 03.08.2020 r.

WR.1.1.420.10m.2020.ZK

Pan
Tomasz Cabała
„ MTI PROJEKT
TOMASZ CABAŁA"
ul. Sienkiewicza 10A/4
58-200 Dzierżoniów

ZAŚWIADCZENIE

Na podstawie art. 423 ust. 9 ustawy z dnia 20 lipca 2017 r. Prawo wodne (Dz. U. z 2020 r. poz. 310 ze zm.)

zaświadcza się,

że Kierownik Nadzoru Wodnego w Dzierżoniowie Państwowego Gospodarstwa Wodnego Wody Polskie nie wniósł sprzeciwu do zgłoszenia wodnoprawnego na wykonanie 3 przepustów DN 600 o długości 6 m oraz 1 przepustu DN 600 o długości 8 m w ramach inwestycji pn. „Budowa dolnośląskiego centrum nauki jazdy na rowerze w Bielawie".

KIEROWNIK
Sadecki Daniel

Państwowe Gospodarstwo Wodne Wody Polskie
Nadzór Wodny w Dzierżoniowie
ul. Ząbkowicka 26, 58-200 Dzierżoniów

Ośrodek Sportu i Rekreacji w Bielawie
OSiR Bielawa
ul. Gen. Grota Roweckiego 8, 58-260 Bielawa
REGON 891042439
Tel. 74 833 95 10, e-mail: osir@osir.bielawa.pl

L.ob. OSiR.0711.67.2020

Bielawa, 23.07.2020

MTI Projekt Tomasz Cabała
ul. Sienkiewicza 10A/4
58-200 Dzierżoniów

OŚWIADCZENIE

Oświadczam, że dz. nr 36 obręb Osiedle w Bielawie jest w trwałym zarządzie OŚRODKA SPORTU I REKREACJI W BIELAWIE z siedzibą 58-260 BIELAWA, ul. generała Grota-Roweckiego 8 i wyrażam zgodę na dysponowanie ww. nieruchomością na cele budowlane w celu uzyskania wszelkich uzgodnień, opinii i decyzji dotyczących opracowania dokumentacji projektowej dla zadania pn. **„Budowa Dolnośląskiego Centrum Nauki Jazdy na Rowerze Bielawie"**.

Dyrektor Ośrodka Sportu i Rekreacji w Bielawie
Marcin Samul

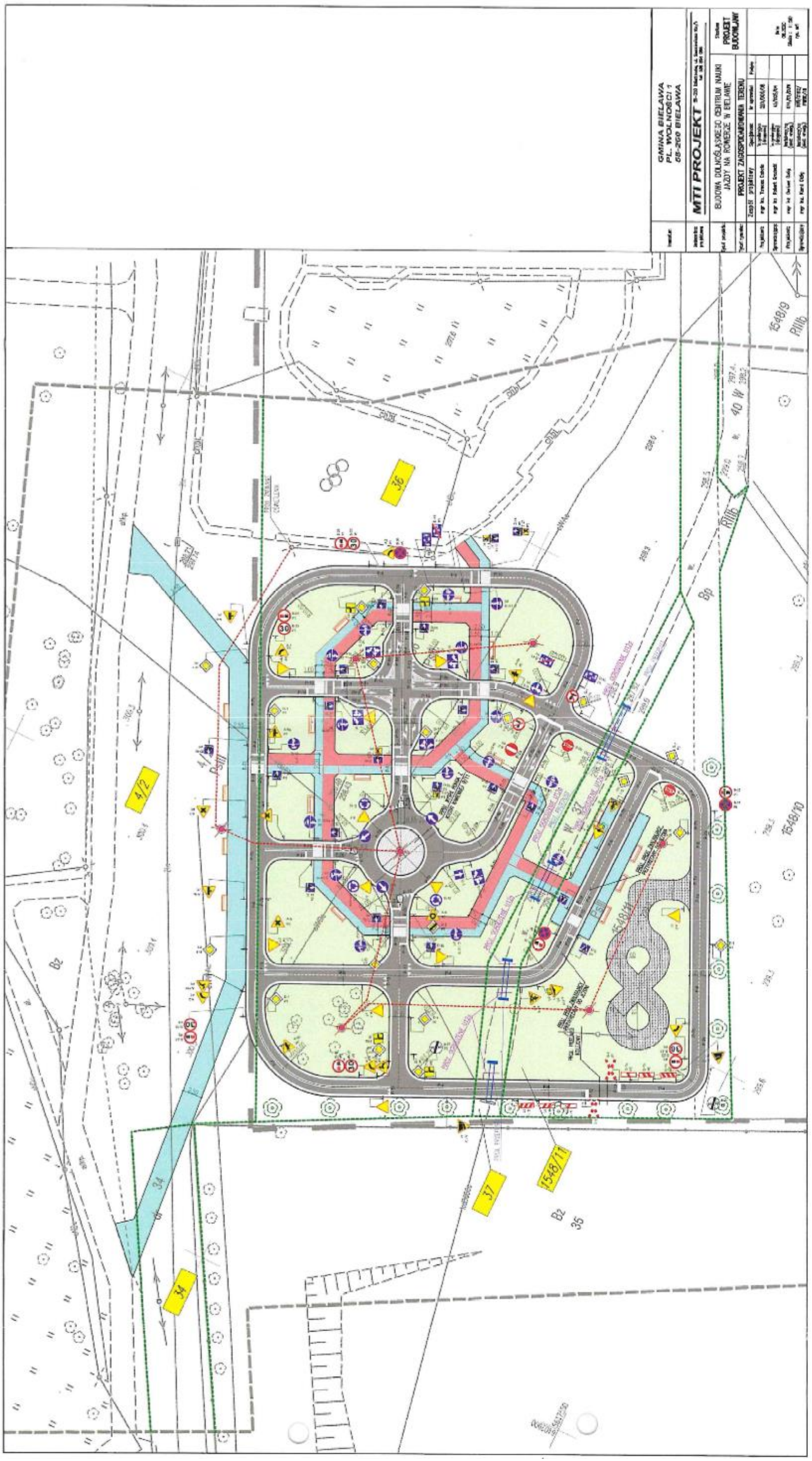

Akc. 8. VII. 2020 r.

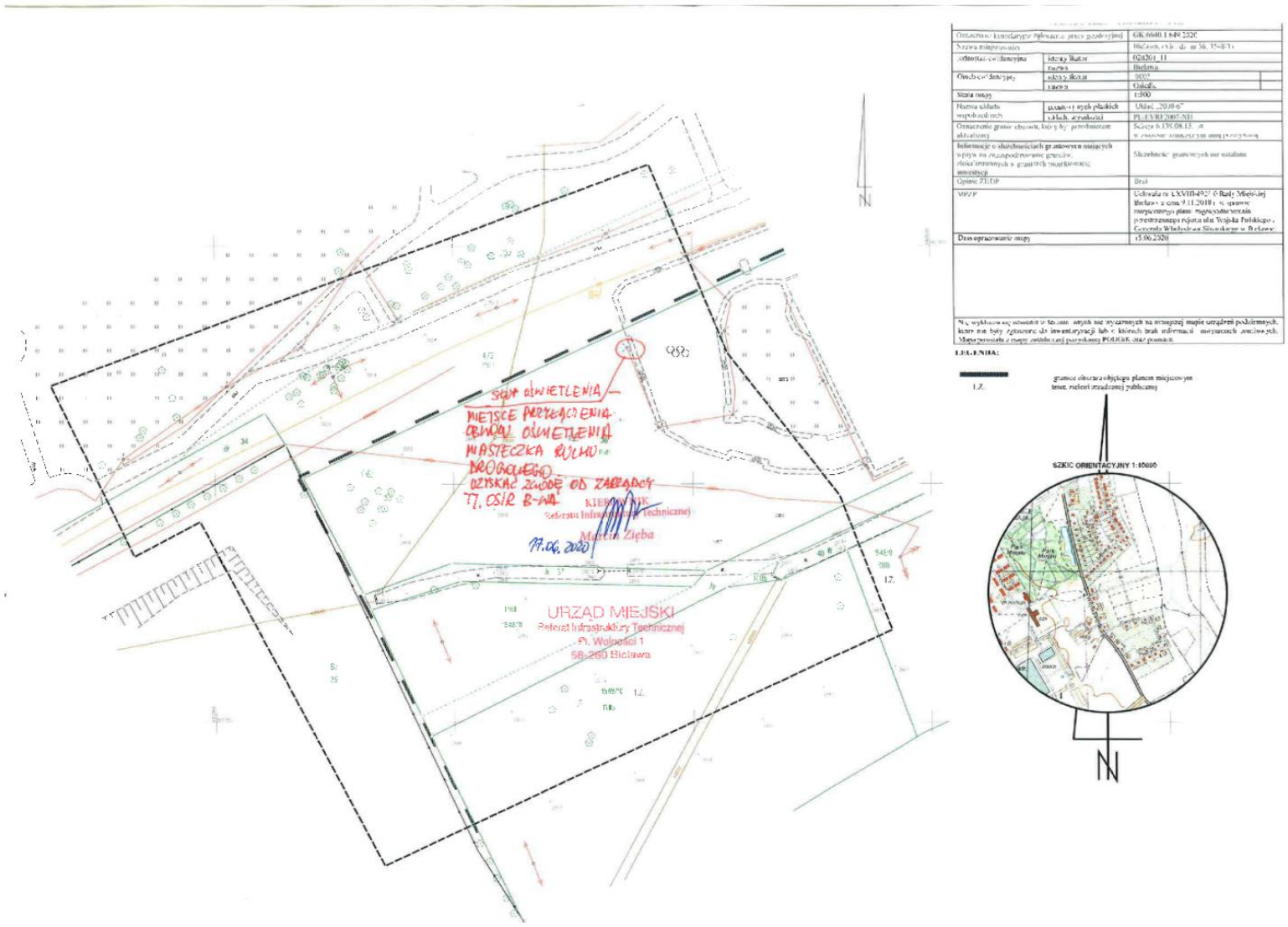

Oznaczenie kancelaryjne zgłoszenia pracy geodezyjnej		GK.6640.1.649.2020
Nazwa miejscowości		Bielawa, ul. dr M. Ziętka
Jednostka ewidencyjna	identyfikator	02a201_11
	nazwa	Bielawa
Obręb ewidencyjny	identyfikator	0007
	nazwa	Centrum
Skala mapy		1:500
Nazwa układu współrzędnych	godzinowy wysokościowy	Układ „2000-6"
	układ geodezyjny	PL-EVRF2007-NH
Oznaczenie granic obszaru, który był przedmiotem aktualizacji		Szczęt 6.139.08.15 – A w związku z zmianą przebiegu sieci przyłączeniowej
Informacje o służebnościach gruntowych mających wpływ na zagospodarowanie gruntów, zlokalizowanych w granicach nieruchomości inwestycji		Służebności gruntowych nie ustalono
Opinia PZUDP		Brak
MPZP		Uchwała nr LXVIII/492/ Rady Miejskiej Bielawa z dnia 9.11.2010 r. w sprawie miejscowego planu zagospodarowania przestrzennego rejonu ulic Trzykła Polskiego, Generała Władysława Sikorskiego w Bielawie.
Data opracowania mapy		15.06.2020

Nie wykluczono istnienia w terenie obiektów nie wyszczególnionych na niniejszej mapie urządzeń podziemnych, które nie były zgłaszane do inwentaryzacji lub o których brak informacji w materiałach archiwalnych. Mapa przesłała z mapy zasadniczej pozyskanej POLGEO. (stan pomiarów)

LEGENDA:

1.Z. – granice obszaru objętego planem miejscowym tereny rodzaju przeznaczenia publicznego